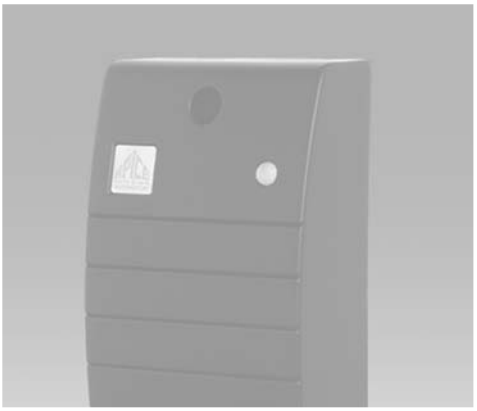

Soluzioni autonome di controllo accessi

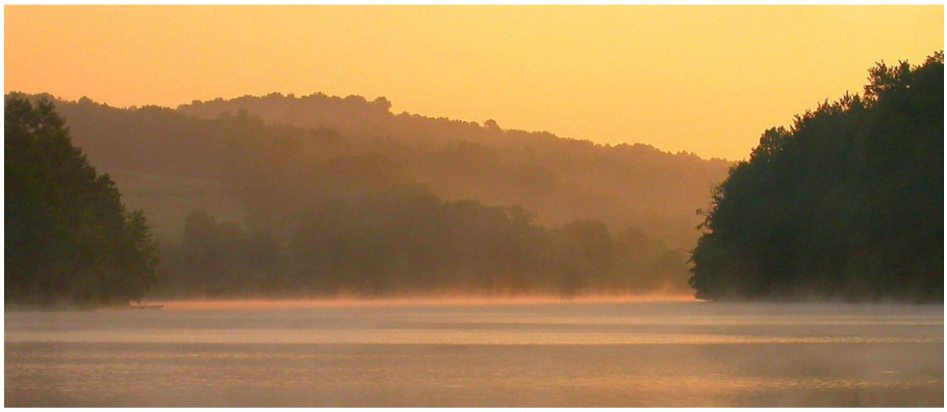

Soluzioni per sistemi di controllo degli accessi

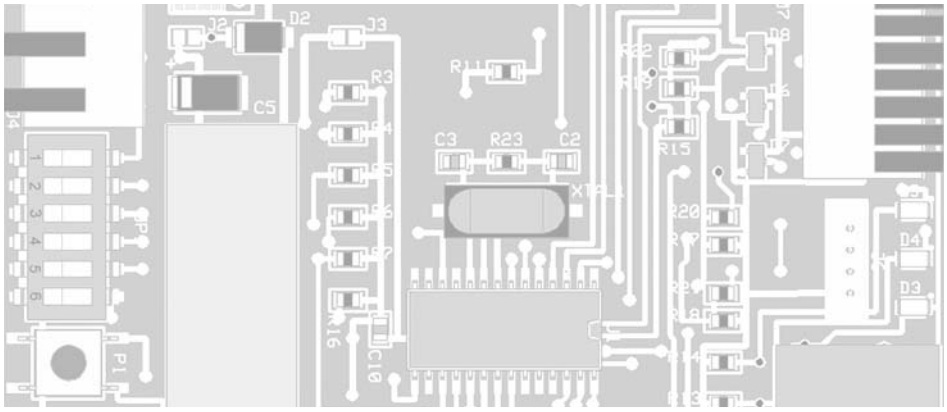

Accessori per sistemi di controllo degli accessi

Software per sistemi di controllo degli accessi

APICE
BUILDING AUTOMATION

Identificatori per sistemi di controllo degli accessi

CATALOGO CONTROLLO ACCESSI 2006

APICE S.r.l.

Via G.B. Vico, 45/b - 50053 Empoli (FI) Italy
Tel. +39 0571 920442 - Fax +39 0571 920474
www.apice.org - apice@apice.org

BUILDING AUTOMATION CONTROLLO ACCESSI
RILEVAZIONE PRESENZE - SISTEMI LONWORKSTM

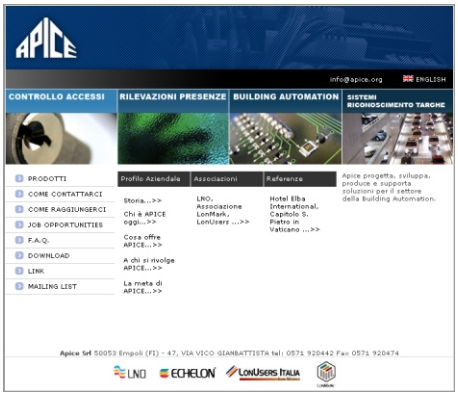

Il sito WEB di Apice, concepito graficamente per una navigazione facile ed intuitiva, è diviso in quattro sezioni tematiche corrispondenti alle quattro aree di business dell'azienda, ovvero:

- Controllo Accessi
- Rilevazione Presenze
- Building Automation
- Sistemi di Riconoscimento Targhe

Il menu contempla una rassegna prodotti, una sezione dedicata alle domande più frequenti, manuali e schede tecniche scaricabili on line, nonché i contatti aziendali, e le opportunità di lavoro offerte dall'azienda.
Grazie ad una sezione interamente dedicata all'impresa, alla sua storia, ai clienti ai quali si rivolge ed agli obiettivi che si prefigge, il navigatore può facilmente rendersi conto dei valori su cui poggia l'azienda. Allo stesso modo, accedendo all'area delle referenze, il visitatore può farsi un'idea delle possibilità applicative dei dispositivi Apice. Le referenze mostrano alcune fra le realizzazioni più significative sia in Italia e che nel resto del mondo. Il sito Web è disponibile anche nella versione inglese.

COME CONTATTARCI:

Staff Commerciale
Utilizzate il seguente indirizzo E-mail per richiedere informazioni di carattere commerciale, richieste infomazioni su prodotti e prezzi, ecc.
sales@apice.org

Staff Tecnico
Utilizzate il seguente indirizzo E-mail per richiedere informazioni di carattere tescnico sui prodotti, studi di fattibilità, ecc.
tech@apice.org

Assistenza Tecnica
Utilizzate il seguente indirizzo E-mail per richiedere informazioni riguardante l'assistenza tecnica sui prodotti Apice, segnalazione guasti, ecc.
support@apice.org

SOMMARIO

SOLUZIONI AUTONOME PER IL CONTROLLO DEGLI ACCESSI	4
ACCESSORI PER IL SENIOR	5
TASTIERE PER CODICI PIN	6
SOLUZIONI AUTONOME PER IL CONTROLLO DEGLI ACCESSI: ESEMPI	7
LM2002; PG14x	8
LEGGO2000, TERP II	9
ESEMPI APPLICATIVI PER LM2002	10
ESEMPI APPLICATIVI PER LM2002/LEGGO2000	11
ESEMPI DI CONNESSIONE IN RETE PER LM2002/LEGGO2000	12
ACCESSORI PER SITEMI DI CONTROLLO DEGLI ACCESSI	14
LETTORI PER PC - EMULATORI TASTIERA	15
PROGRAMMATORI DI TESSERE A TRASPONDER	16
ALIMENTATORI	17
SOFTWARE PER SISTEMI DI CONTROLLO ACCESSI	18
STARTER KIT	20
IDENTIFICATORI	21
TABELLA DEGLI IDENTIFICATORI	22
IDENTIFICATORI MAGNETICI A STRISCIAMENTO	24
IDENTIFICATORI MAGNETICI A INSERZIONE	25
IDENTIFICATORI PROX EM	26
IDENTIFICATORI PROX MIFARE	27
IDENTIFICATORI PROX HID	28
TESSERE PER IDENTIFICATORI HID	30
IDENTIFICATORI LONG RANGE	31
IDENTIFICATORI BIOMETRICI	32
IDENTIFICATORI A TASTIERA	33
IDENTIFICATORI RADIO	34
TESSERE PER LONG RANGE	34
ACCESSORI PER IDENTIFICATORI	35
PERSONALIZZAZIONE DI TESSERE E BRACCIALI	36
STAMPANTE TERMOGRAFICA	36
RICONOSCIMENTO TARGHE	37
CONTEGGIO VEICOLI	38

SOLUZIONI AUTONOME PER IL CONTROLLO DEGLI ACCESSI

Centraline elettroniche per controllare l'apertura di un varco. Grazie alla memoria dei codici abilitati contenuta in ciascun terminale, in un sistema di più porte controllate è possibile assegnare a ciascuna tessera, o codice PIN, i diritti per aprire solo le porte che desideriamo.

Senior

Centralina autonoma di controllo accessi per il controllo di un varco

ISO Clock+Data, Wiegand, Shift Out Protocoll

PRINCIPALI VANTAGGI:

- ✓ Semplice da utilizzare
- ✓ Compatto
- ✓ Economico
- ✓ Universale
- ✓ Memoria rimuovibile
- ✓ Capacità di 500 utenti
- ✓ Uscita a relè per comando serratura o automatismo
- ✓ Ingresso per pulsante di richiesta uscita
- ✓ Ingresso per contatto stato porta
- ✓ Uscita ausiliaria per allarme porta
- ✓ 3 Uscite per LED di segnalazione
- ✓ Una uscita per buzzer

Senior, nonostante la sua semplicità d'installazione e di programmazione, è una centralina di controllo accessi molto potente e versatile. Grazie alla capacità di lettura wiegand, ISO (Clock+Data) e Shift out protocol, supporta la quasi totalità di lettori o tastiere di mercato.
La memoria è rimuovibile, la programmazione può essere fatta su un altro dispositivo e poi trasportata, in caso di guasto può essere installata in un nuovo dispositivo e renderlo immediatamente funzionante con la medesima programmazione.
Senior gestisce anche il pulsante per la richiesta di uscita e lo stato della porta ed è in grado di generare un allarme se questa viene forzata o lasciata aperta. Oltre alla programmazione autonoma, è possibile collegarlo ad una porta seriale per mezzo di un apposito kit ed effettuare la programmazione con un Computer.
Disponibile in due versioni in funzione della tensione di alimentazione: 12VDC oppure 12÷24VDC/VAC. Il contenitore modulare da barra DIN ne facilita l'installazione, così come i comodi morsetti a levetta che permettono il cablaggio senza l'utilizzo del cacciavite. Il cablaggio del lettore è disponibile sia attraverso la morsettiera a levetta, sia con il connettore RJ45 a 8 poli di cui sono dotati gli ultimi lettori prodotti da APICE, così da rendere il cablaggio ancora più semplice e l'impianto più facilmente assistibile.

I LETTORI DA ABBINARE A SENIOR SI TROVANO NELLA SEZIONE DEGLI IDENTIFICATORI

070-070	Centralina di controllo accessi Senior con alimentazione 12VDC
070-071	Centralina di controllo accessi Senior con alimentazione 12÷24VDC/VAC

ACCESSORI PER IL SENIOR

	MASTERCARDS: consentono di aggiungere nuove carte e rimuovere quelle esistenti dalla memoria del terminale senza l'ausilio del KIT Seriale. Le carte possono essere rimosse dalla memoria solo se l'utente ne è in possesso, altrimenti è necessario l'utilizzo del KIT Seriale. Le MASTERCARDS sono disponibili in diverse tecnologie.
022-070	MASTERCARDS con banda magnetica e prossimità EM.
022-071	MASTERCARDS con banda magnetica e prossimità HID.
022-072	MASTERCARDS con banda magnetica e prossimità MIFARE.

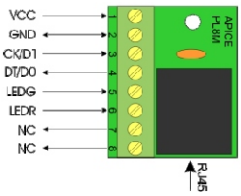	**PL8M:** Scheda di interfaccia tra un connettore Rj45 8Poli e 8 morsetti a vite. E' utilizzato solamente quando si desidera cablare il lettore utilizzando un cavo pin-to-pin 8 Poli RJ45 ma il lettore non dispone di tale connettore.
070-115	Scheda di interfaccia PL8M.

	Senior Serial KIT: Kit per la programmazione di Senior utilizzando una porta RS232 di un computer. E' composto da Software + Hardware di interfaccia. Permette di aggiungere e rimuovere codici dalla memoria e di effettuare la programmazione avanzata dei parametri di funzionamento.
070-079	Senior Serial KIT per la programmazione di Senior via RS232

	MEMORY CARD: Memoria rimuovibile di Senior. Acquistabile per ricambio o per service. E' possibile programmare le memorie in laboratorio usando un senior e il Senior Serial Kit per poi portarle programmate dal cliente che ha richiesto una modifica.
070-072	MEMORY CARD per Senior.

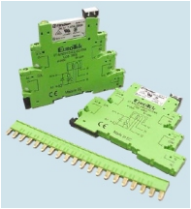	**RELE' AUSILIARIO:** Relé ausiliario modulare (0,5 moduli) con bobina a 12VDC e contatti da 6A - 250 V (1 scambio), da abbinare la Senior per la gestione degli allarmi. Va collegato all'uscita "ALARM" e al +12 VDC.
072-900	Relé ausiliario modulare con bobina a 12 VDC.

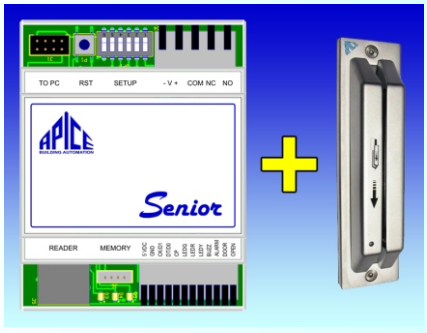

Senior abbinato ad un lettore in tripla traccia del tipo LA165 diventa "Senior Bank" e si risolve così il problema dell'accesso ad aree bancomat. Ad esempio tutti i bancomat iniziano per il codice 015. L'unica differenza è che la traccia utilizzata dal bancomat è la terza, mentre quella utilizzata dalle carte di credito è la seconda. Comporre il kit con un lettore a multipla traccia LA165 e il Senior.

TASTIERE PER CODICI PIN

T500AV

Solo codice PIN

Unità di controllo accessi a tastiera retroilluminata. In grado di gestire fino a 500 utenti, consente l'accesso ai locali mediante codici PIN personali. Dotato di contenitore metallico antivandalo, è ideale per le applicazioni in ambiente esterno. Ha incorporato un Tamper antimanomissione, e supporta anche 8 modalità di funzionamento ausiliarie che consentono di scegliere la gestione di 1 o 2 varchi ed il controllo di porta aperta/forzata. Viene programmata tramite la tastiera stessa. Alimentazione 12÷24 VAC/VDC

070-601	Tastiera stand alone T500AV.

ENTRY PROX

PROX + PIN

Terminale di controllo accessi autonomo per il controllo di una porta, dotato di tastiera, display e lettore per transponder HID. Può identificare il solo PIN, la sola tessera oppure tessera + PIN. L'antenna può essere rimossa ed installata esternamente per applicazioni di sicurezza. In questo caso la sua sede può essere chiusa con un coperchio o accogliere il pulsante di uscita. Opera da -28°C a +54°C, è dotato di relè principale (4A), ausiliario (1A), ingresso NC per lo stato porta e NO per pulsante di richiesta uscita. Ha una memoria per 2.000 utenti e 1.000 eventi che possono essere stampati mediante una porta standard IR.

070-850	Terminale controllo accessi ENTRY-PROX.

STAR FINGER006

IMPRONTA + PROX + PIN

Il suo design moderno ne permette una facile installazione in ogni tipo di ambiente.

Lo STAR FINGER006 è un lettore biometrico con tastiera, veramente avanzato e intelligente con un potente microprocessore a 32bit per soddisfare le richieste di mercato per una soluzione robusta del controllo accessi. Prodotto da IDTECK per APICE, è compatibile con i terminali indicati da APICE (tra cui "LEGGO2000", "LM2002"). APICE garantisce questa compatibilità esclusivamente con i prodotti IDTECK da lei forniti. L'unità è stata progettata per essere flessibile e affidabile nel fornire un'alta sicurezza d'accesso ad un costo ragionevole. Questo dispositivo di facile utilizzo permette di registrare fino a 720 utenti (a seconda del modello il limite sale a 2000 o 4500 utenti). Con l'utilizzo del lettore di prossimità integrato, della tastiera e del modulo biometrico, il FINGER006 permette di avere fino a tre livelli di sicurezza. Possono essere usate differenti combinazioni tra il lettore di prossimità, PIN e il sensore biometrico per avere differenti livelli di sicurezza per ogni utente o gruppi di utenti. Uscita Wiegand 26 bit o CK/DT ISO2. Per il funzionamento in Stand Alone ha bisogno di un relé esterno con bobina a 12 VDC. Per esempio il tipo **072-900** a pagina 5.

072-100	Terminale controllo accessi Biometrico+Proximity+PIN STAR FINGER006.

SOLUZIONI AUTONOME PER IL CONTROLLO ACCESSI

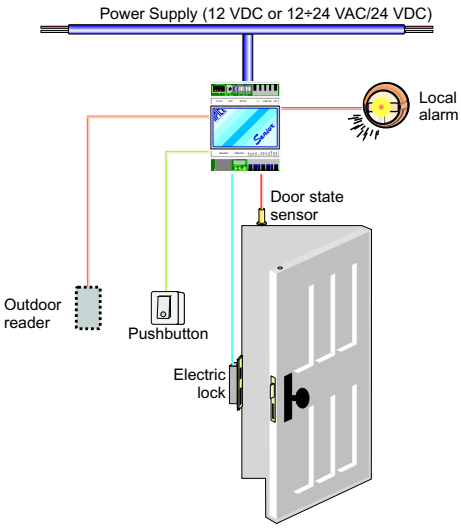

Esempio applicazione del Senior

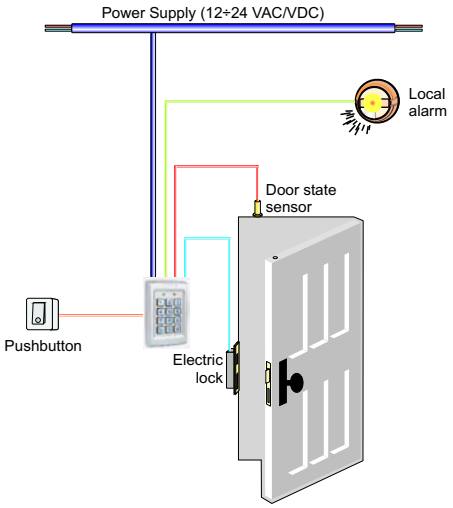

Esempio applicazione del T500AV

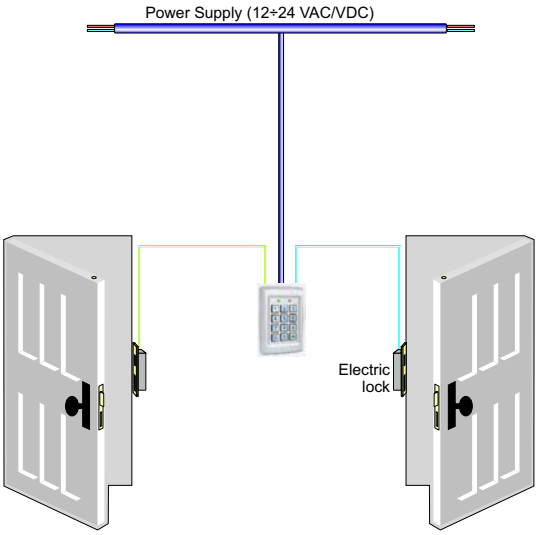

Esempio applicazione a due porte del T500AV

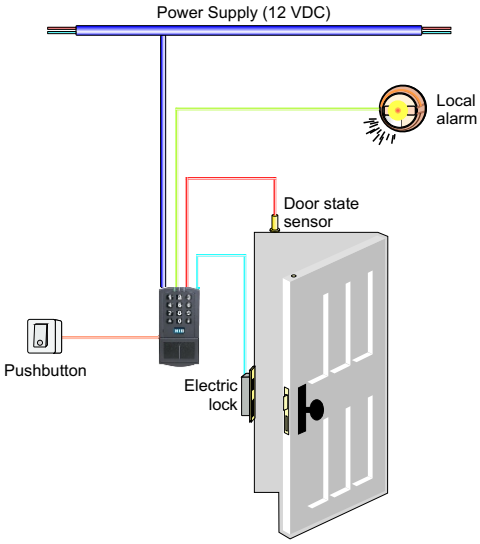

Esempio applicazione di EntryProx

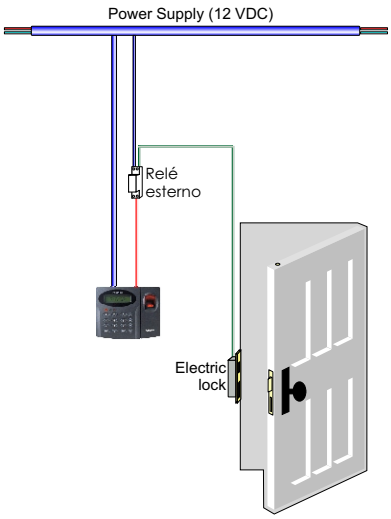

Esempio applicazione del FINGER006

SOLUZIONI PER SISTEMI DI CONTROLLO DEGLI ACCESSI

Il sistema di controllo accessi APICE rappresenta un'ottima soluzione per la gestione del flusso delle persone all'interno di un edificio intelligente, garantisce un'elevata sicurezza congiuntamente ad un'elevata mobilità delle persone perché riesce ad adattarsi alle differenti situazioni che si verificano durante una giornata lavorativa, all'interno degli spazi operativi.

LM2002

	LM2002 è un terminale per il controllo accessi dotato d'intelligenza locale, logica auto-decisionale e ampia capacità di memoria (512 KB di RAM + 512 KB di FLASH). Può gestire 2 varchi con controllo completo degli allarmi mediante il contatto di stato porta. inseribile in rete RS485 per realizzare un sistema di controllo accessi supervisionato da un PC. L'intelligenza locale si traduce in un'elevata affidabilità del sistema poiché ciascun dispositivo funziona autonomamente. LM2002 consente la gestione di scadenza tessera e di fasce orarie per lo sblocco di ciascun varco. Tabella dei giorni festivi. Le risorse di memoria possono essere divise tra memoria tessere abilitate e memoria eventi in funzione delle necessità. Dispone di due ingressi per lettore di tessera magnetica o di prossimità, con standard Clock/Data o Wiegand 26, 4 ingressi per contatto pulito, due uscite a relè, una porta RS232 e una RS485. Firmware aggiornabile via seriale. LM2002 è compatibile con WinLeggo versione 4.0 o superiore e AxWin, versione 5.03 e superiore, quindi può essere necessario l'aggiornamento del software per utilizzare questo prodotto in impianti già esistenti.
070-005	Terminale di controllo accessi LM2002.

PG14x

	Set di tessere di programmazione idonee per la programmazione di LM2002 come terminale stand-alone senza l'ausilio di strumenti software funzionanti su PC. Per l'utilizzo bisogna che ad LM2002 sia connesso un lettore dotato di LED. Disponibili magnetiche, di prossimità con chip EM o HID. In ogni caso è sempre consigliato averle per una migliore assistenza tecnica.
022-599	Tessere di programmazione PG14M (Magnetiche).
022-698	Tessere di programmazione PG14H (Prossimità HID).
022-699	Tessere di programmazione PG14P (Prossimità EM).

LEGGO2000

	Terminale di controllo accessi dal funzionamento autonomo o in rete. Display 32 caratteri retroilluminato, tastiera a membrana 12 tasti, lettore di tessere magnetiche e di prossimità. Accesso consentito con tessera, tessera + PIN o solo PIN. Gestione fasce orarie, data di scadenza, revisione tessere. Programmabile da tastiera o con software WinLeggo fornito con lo starter-Kit. Firmware aggiornabile mediante trasferimento da porta seriale e residente su flash eprom 512Kx8. Orologio e memoria RAM 128Kx8 tamponati con batteria al litio interna. Può gestire un lettore ausiliario per controllare l'altro lato del varco o una seconda porta. Idoneo sia per controllo accessi che per controllo presenze.
070-022	Leggo2000 no display, no tastiera, no lettore.
070-021	Leggo2000 con display e tastiera, no lettore.
070-020	Leggo2000 con display e tastiera, lettore magnetico traccia 2.
070-023	Leggo2000 con display e tastiera, lettore prossimità transponder EM.
070-029	Leggo2000 con display e tastiera, lettore prossimità transponder HID.
070-022A	Come 070-022 con alimentazione isolata.
070-021A	Come 070-021 con alimentazione isolata.
070-020A	Come 070-020 con alimentazione isolata.
070-023A	Come 070-023 con alimentazione isolata.
070-029A	Come 070-029 con alimentazione isolata.

TERP II

	Terminale di rilevazione presenza. Dotato di un contenitore in materiale plastico, permette la memorizzazione dei dati di timbratura anche in caso d'interruzione del collegamento con il sistema centrale. Programmabile da tastiera, consente di gestire le fasce orarie e di memorizzare fino a 18000 transiti. Il tracciato tesserà è libero, ed il tracciato record di uscita è impostabile. Un buzzer incorporato segnala l'accettazione della timbratura. Il TeRPII prevede inoltre la gestione delle tessere smarrite, della scadenza tessera, dell'apertura da tastiera, di messaggi utenti, dell'ora legale-solare, e delle sirene.
070-300	Terp II con lettore magnetico in traccia 2.
070-310	Terp II con lettore prossimità carte EM.
070-320	Terp II con lettore prossimità carte HID.
070-301	Terp II con lettore magnetico in traccia 2 + Modem.
070-311	Terp II con lettore prossimità carte EM + Modem.
070-321	Terp II con lettore prossimità carte HID + Modem.
070-302	Terp II con lettore magnetico in traccia 2 + Interfaccia Ethernet.
070-312	Terp II con lettore prossimità carte EM + Interfaccia Ethernet.
070-322	Terp II con lettore prossimità carte HID + Interfaccia Ethernet.
070-390	Alimentatore e caricabatteria 220Vac per TERP II.
070-392	Batteria 12V 2,2AH per TERP II.

Nota: Più clienti e partner di Apice sviluppano software di controllo presenze che siamo in grado di proporre in funzione delle vostre necessità. Contattateci!

ESEMPI APPLICATIVI PER LM2002

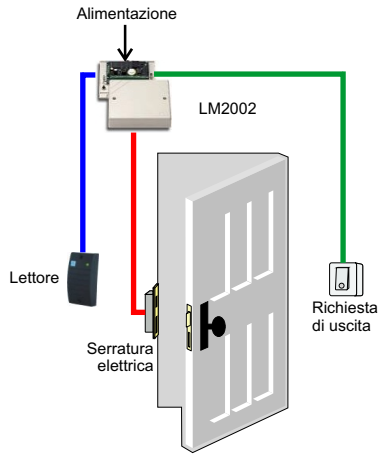

Semplice controllo di una porta

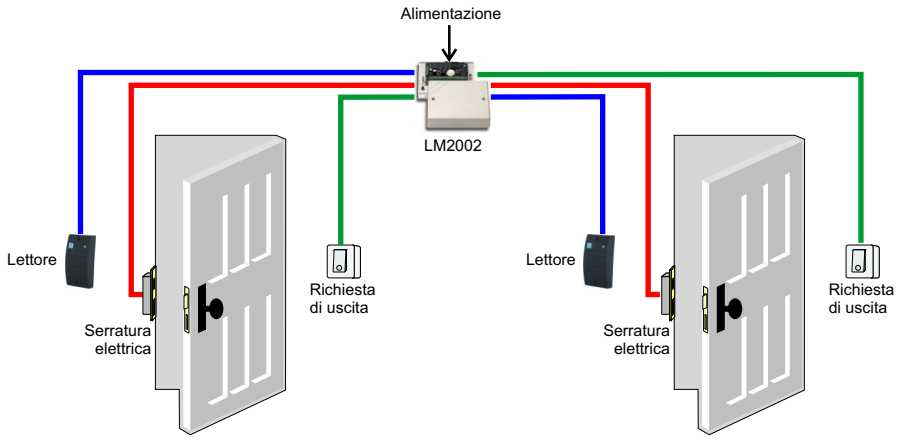

Semplice controllo di due porte

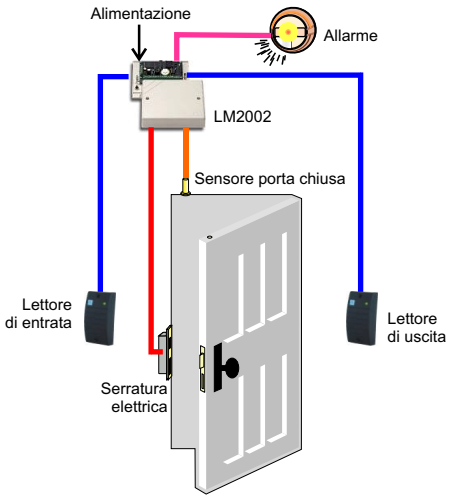

Controllo di una porta con allarme

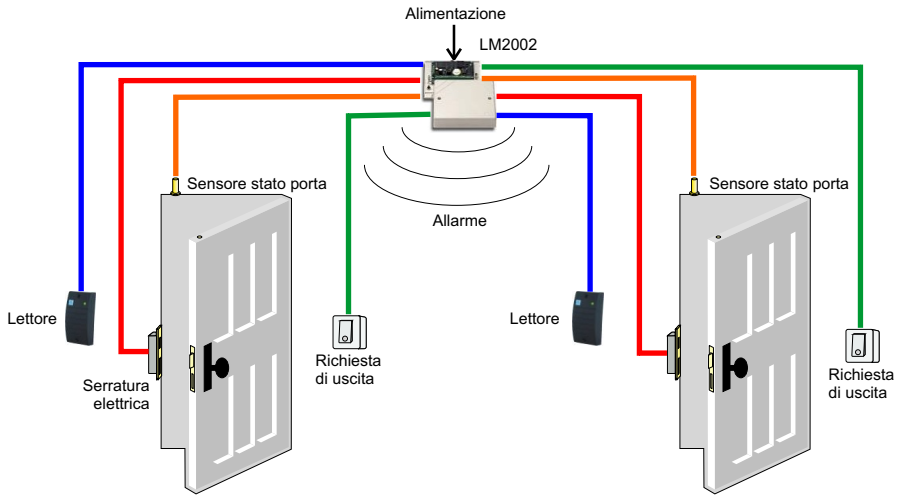

Controllo di due porte con allarme

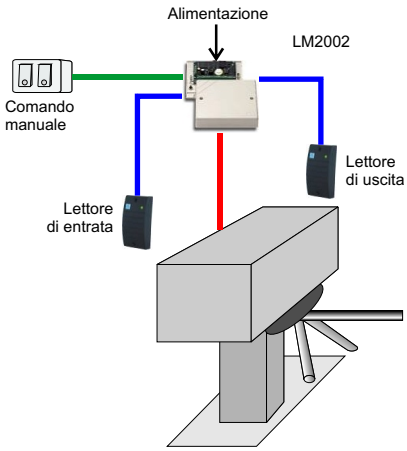

Controllo di un tornello

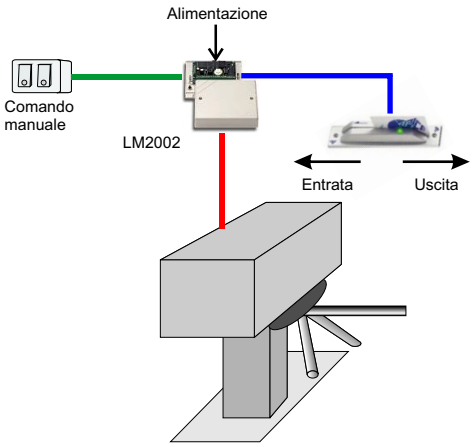

Controllo di un tornello

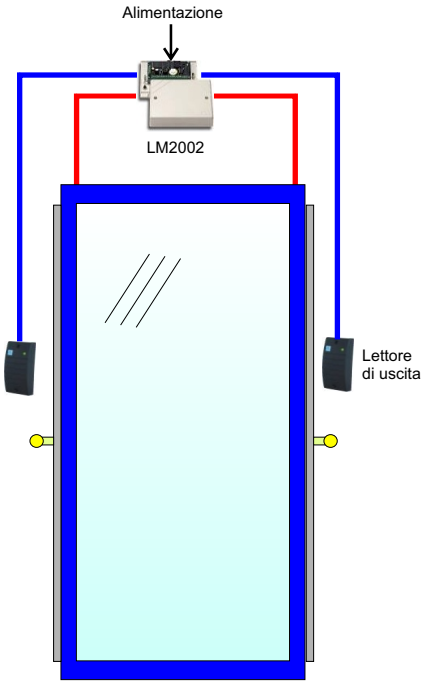

Controllo di una doppia porta (bussola)

ALIMENTAZIONE PER LM2002/LEGGO2000

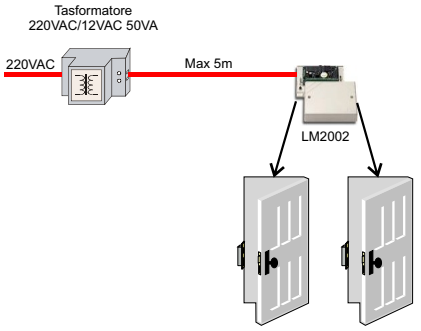

Alimentazione LM2002 e elettroserratura
in corrente alternata con un unico trasformatore

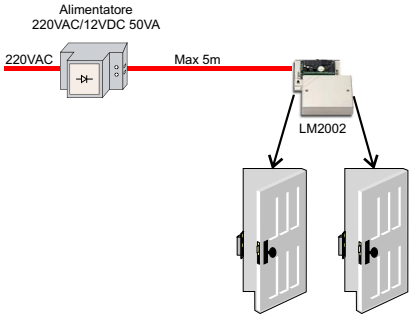

Alimentazione LM2002 e elettroserratura
in corrente continua con un unico alimentatore

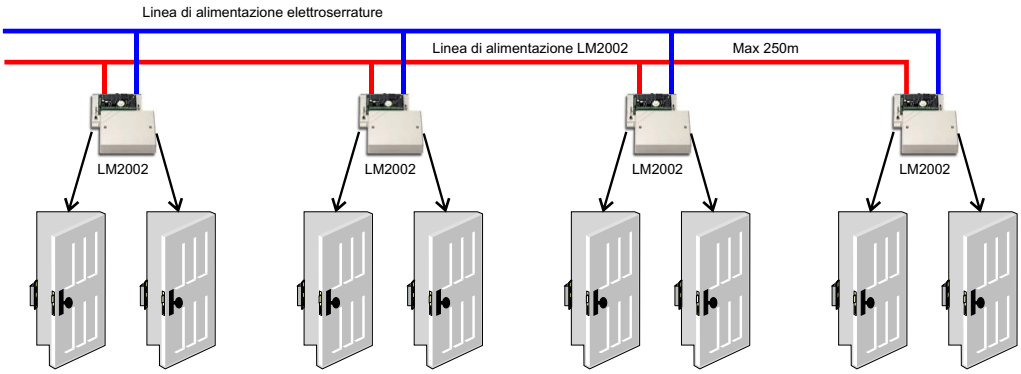

Alimentazione LM2002 e elettroserrature con linee di alimentazione e con fonti di alimentazione separate.
Configurazione indicata per un sistema di più terminali o con distanze alimentatore-terminali maggiore di 5 metri.
La linea di alimentazione non deve superare i 250 metri, in tal caso usare un altra fonte di alimentazione.

ESEMPI DI CONNESSIONE IN RETE PER LM2002/LEGGO2000

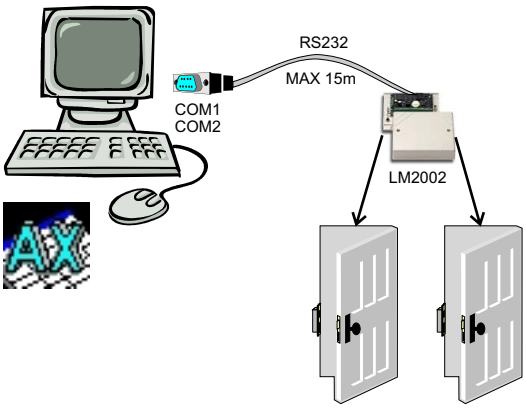

Controllo remoto di un LM2002 mediante connessione RS232

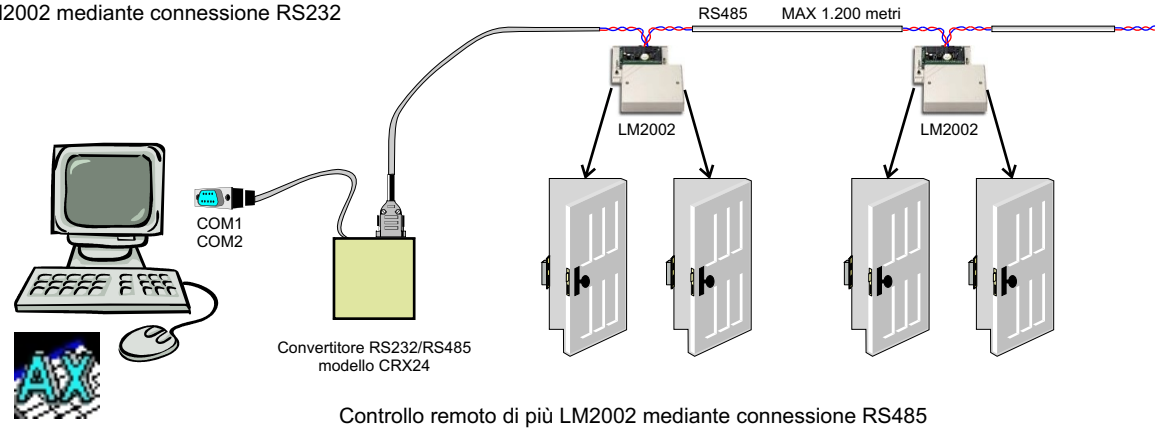

Controllo remoto di più LM2002 mediante connessione RS485

ESEMPI DI CONNESSIONE IN RETE PER LM2002/LEGGO2000

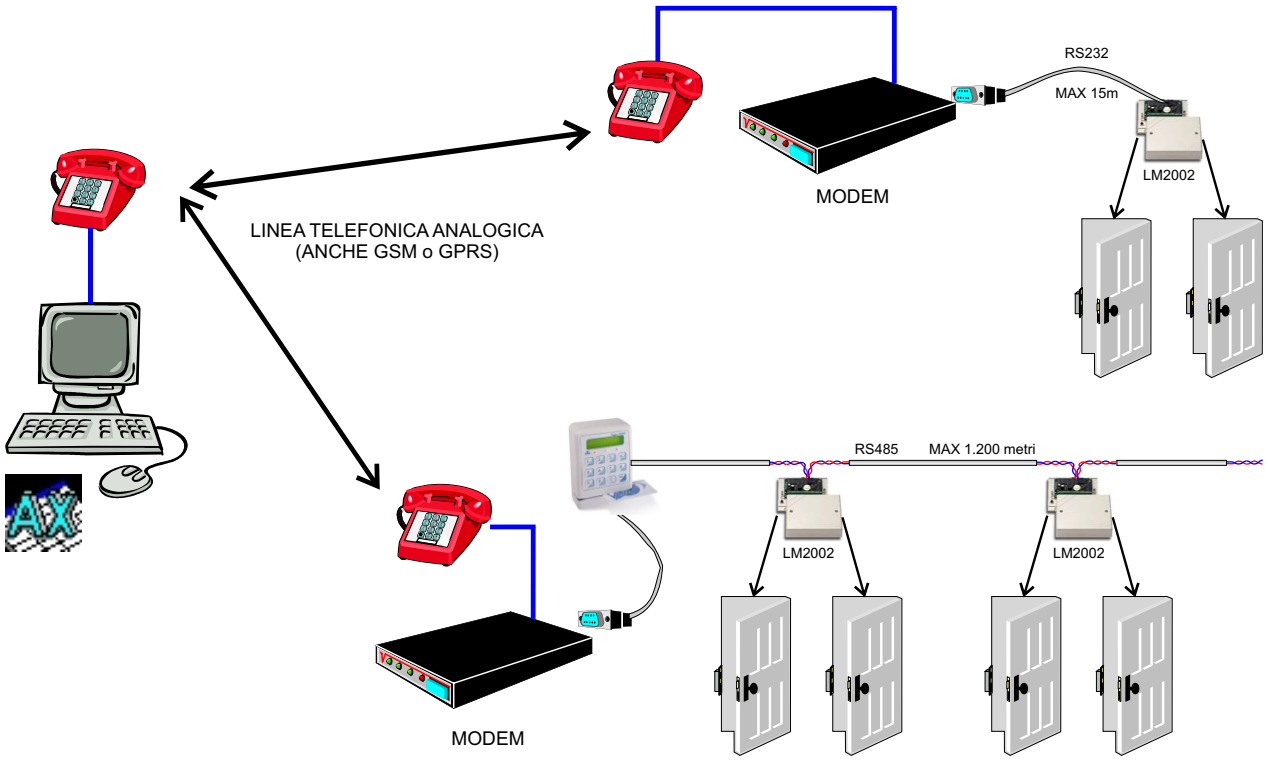

Controllo remoto di uno o più LM2002 mediante connessione con linea telefonica analogica

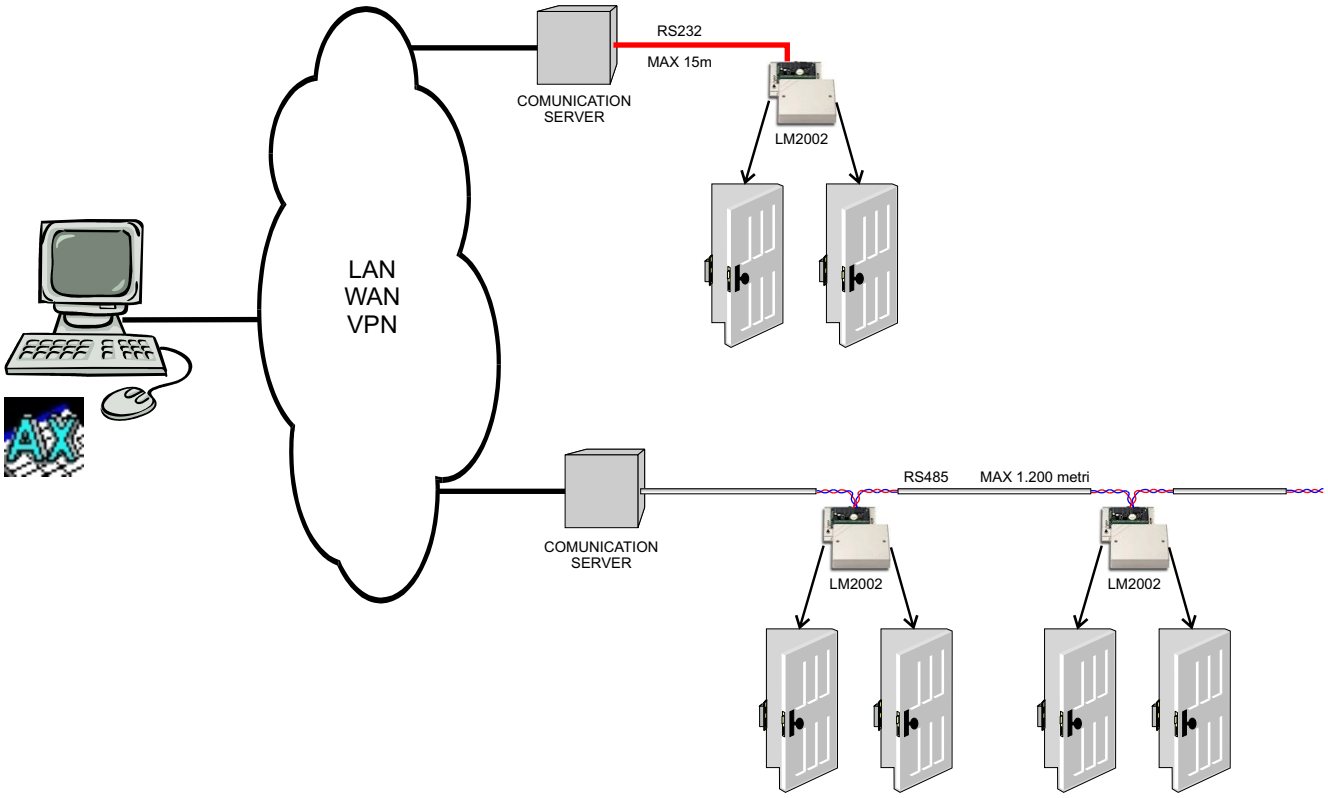

Controllo remoto di uno o più LM2002 mediante connessione con rete ethernet (Locale o geografica)

ESEMPI DI CONNESSIONE IN RETE PER LM2002/LEGGO2000

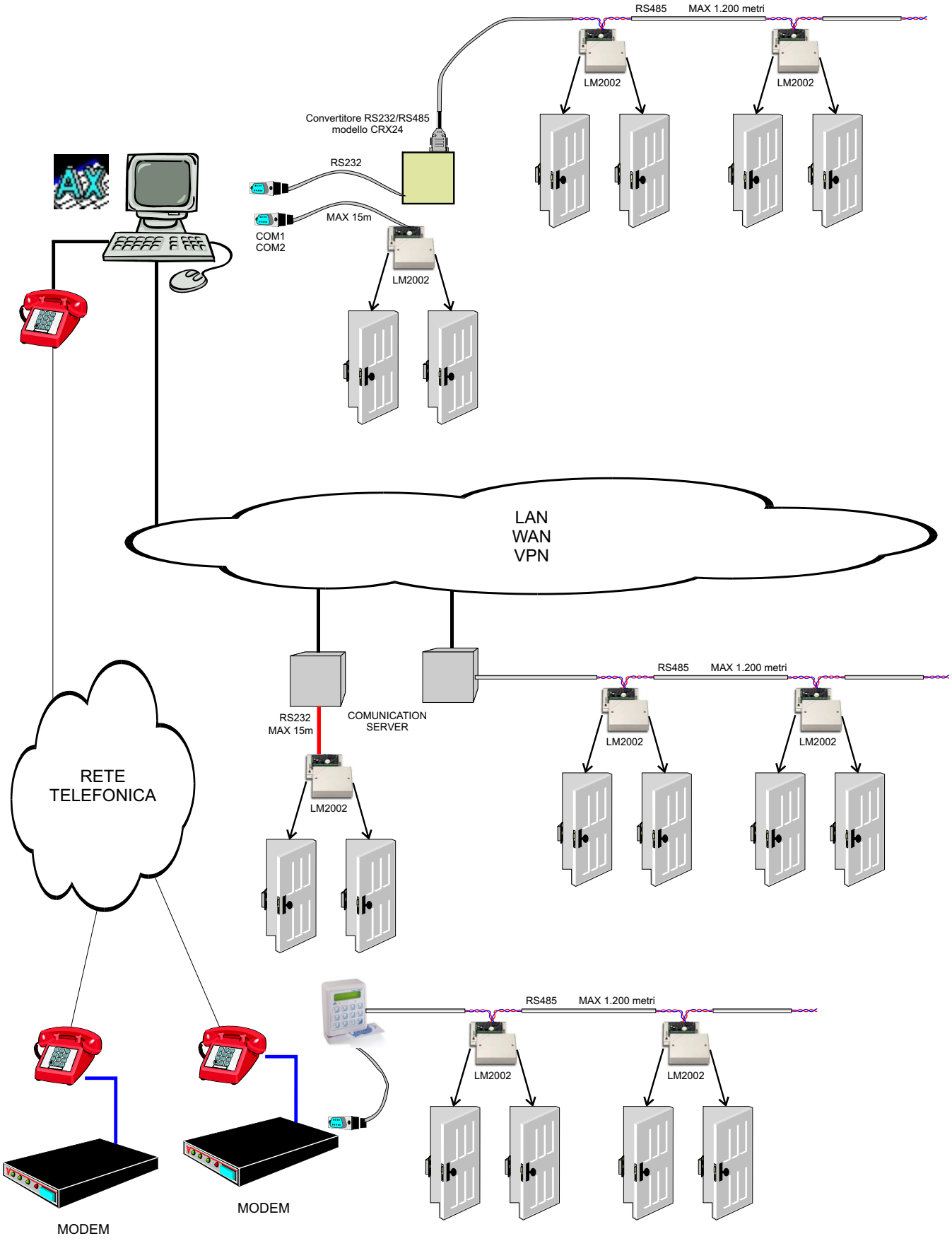

Controllo remoto di più LM2002 mediante connessione mista.

ACCESSORI PER SITEMI DI CONTROLLO DEGLI ACCESSI

Questa linea di accessori completa la gamma dei prodotti Apice per il controllo degli accessi. Essi trovano impiego nel completamento degli impianti e delle reti.

CRX24

	Convertitore RS232 - RS485 alimentazione 220VAC e completamente isolato. Fornito unitamente a cavo seriale DB9-DB9 di collegamento, connettore DB9 per rete RS485, manuale di istruzioni. Ha un dip switch interno per impostare alcune funzionalità.
070-080	Convertitore RS232/RS485 CRX24.

COM-SRV

	Comunication server per interfacciare i terminali di controllo accessi alla rete LAN/WAN. Uscita RS232 o RS485, due modelli per l'alimentazione (12VDC o estesa 15-36VDC/24VAC). Funziona con protocollo TCP/UDP in modalità client o server.
070-550	Comunication server 12VDC.
070-551	Comunication server 15-30VDC/24VAC.

DRX25

	Amplificatore per segnali TTL di un lettore di tessere. Permette di connettere un lettore fino a 300 metri dal terminale intelligente. Possiede due canali (Clock-Data, W0-W1). Alimentazione 12VDC. Riduce l'impedenza di ingresso del terminale per aumentarne l'immunità ai disturbi.
070-025	Amplificatore per segnali Clock/Data DRX25.

EMU-P USB

	Lettore di carte di prossimità EM da collegare al PC. Questo dispositivo permette di inserire o cercare un codice appoggiando la tessera sopra il lettore, senza usare la tastiera; in questo modo non è necessario produrre il report delle tessere. Per funzionare c'è bisogno di una presa USB libera nel PC, e di un driver software distribuito con il dispositivo.
070-206	Lettore/emulazione tastiera EMU-P USB.

EMU-P RS232

	Lettore di carte di prossimità EM da collegare al PC per inserire o cercare tessere senza digitare il codice ed evita la necessità di produrre il report delle tessere. Richiede sul PC una porta RS232 standard. L'uscita dei codici delle tessere può essere selezionata in vari formati (2 esadecimali e 4 decimali) con semplici ponticelli. Completo di cavo e spina RS232 DB9.
070-881	Lettore di tessere di prossimità EM con uscita seriale RS232

EMU-M PS2

	Lettore di carte magnetiche da collegare al PC in serie alla tastiera PS2 per inserire o cercare tessere senza digitare il codice. Richiede sul PC una porta PS2 standard.
070-780	Lettore di tessere magnetiche traccia 2. Emulazione tastiera PS2

LETTORI PER PC - EMULATORI TASTIERA

EMU-M USB

	Lettore di carte magnetiche da collegare al PC tramite presa USB. Il lettore è un emulatore tastiera, scrive i codici su qualsiasi programma aperto. Riceve l'alimentazione direttamente dal bus USB e può essere usato per inserire o cercare tessere senza digitarne il codice. Non richiede particolari driver installati, ma usa quelli standard di Windows. Completo di cavo da 180 cm e spina USB di tipo A.
070-791	Lettore di tessere magnetiche tripla traccia. Emulazione tastiera USB

EMU-M RS232

	Lettore di carte magnetiche in traccia 2 con uscita seriale RS232.
070-790	Lettore di tessere magnetiche in traccia 2 con uscita RS232.

PROGRAMMATORI DI TESSERE A TRASPONDER

TAGCODER

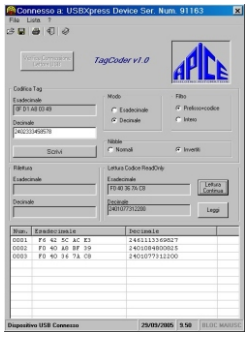	Il TagCoder è un kit Hardware/Software formato da un nuovo lettore/programmatore USB di tag trasponder a 125 KHz. Può leggere i tag Unique, 4102, Titan, 4150, TK5550, TK5551, TK5557, Q5 e permette di codificare come ReadOnly i tag ReadWrite tipo TK5551, TK5557 e Q5. Il software fornito a corredo è facile da usare ed intuitivo. Permette di leggere e scrivere sia nel formato esadecimale che decimale. Nel formato decimale si può utilizzare codifiche formate da prefisso + codice (un byte per il prefisso, gli altri il codice) che intere (i cinque byte formano un unico codice decimale), si può anche attivare una rotazione dei bit che formano il codice. Permette di salvare e stampare una lista carte ed esportare in formato testo editabile. Completo di cavo USB con spina di tipo B.
888-540	Programmatore di tessere Q5 USB con software a corredo

DPP30-12

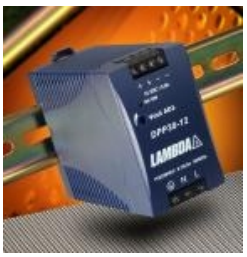	Alimentatore switching da guida DIN con ingresso in tensione di rete da 85÷264 VAC e uscita a 12 VDC - 2,5 A, con ottime caratteristiche tecniche. Ripple < 50 mA. Con dimensioni di ingombro 45 x 75 x 91.
093-510	Alimentatore switching In 85÷264 VAC - Out 12VDC - 2,5 A.

DPP50-15

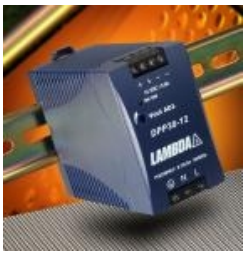	Alimentatore switching da guida DIN con ingresso in tensione di rete da 85÷264 VAC e uscita regolabile da 11,9 a 15,1 VDC - 3,4 A, con ottime caratteristiche tecniche. Ripple < 50 mA. Con dimensioni di ingombro 45 x 75 x 91. Indicato anche come carica batterie.
093-511	Alimentatore switching In 85÷264 VAC - Out 11,9÷15,1 VDC - 3,4 A.

AL02-12

	Alimentatore switching da guida DIN con ingresso in tensione di rete da 180÷260 VAC e uscita regolabile da 10 a 14 VDC - 2A. Contenitore modulare (4 moduli DIN) con ottime caratteristiche tecniche. Ripple < 150 mA. Indicato anche come carica batterie.
093-520	Alimentatore switching In 180÷260 VAC - Out 10÷14 VDC - 2A.

SOFTWARE PER SISTEMI DI CONTROLLO ACCESSI

AxWin (Licenze)

Software Axwin per il controllo accessi. Gestione utenti, livelli di accesso, presenze nelle aree, storico accessi e allarmi, fasce orarie e tutto quanto necessario a una completa gestione di un sistema. Gestisce porte RS232 direttamente, convertitore RS232-RS485, modem e comunication server, anche contemporaneamente sullo stesso impianto. Diviso in tagli relativi al numero di terminali gestibili. La versione single user è una postazione singola e non ammette postazioni client. La versione server è una postazione di lavoro che ammette la possibilità di avere altre postazioni client.
Nota: Il taglio di AxWin (3, 10, 32, ecc.) indica il numero di terminali massimi (LM2002, Leggo2000, TERP II) gestibili da quella versione.

Single	*Server*	*Descrizione*
800-000	**800-100**	AxWin-3 (Max 6 porte)
800-001	**800-101**	AxWin-10 (Max 20 porte)
800-002	**800-102**	AxWin-32 (Max 64 porte)
800-003	**800-103**	AxWin-64 (Max 128 porte)
800-004	**800-104**	AxWin-128 (Max 256 porte)
800-005	**800-105**	AxWin-256 (Max 512 porte)
800-006	**800-106**	AxWin-512 (Max 1024 porte)
800-048	**800-148**	Modulo per la gestione dei visitatori
800-149		Postazione di lavoro Client per AxWin
800-147		Modulo Client per la gestione visitatori
800-201		Modulo per la stampa veloce presenze per evacuaz.
800-202		Modulo FotoView per vedere le foto degli utenti in transito

La licenza per postazione di lavoro Client riguarda l'uso contemporaneo del software.
Per esempio: l'acquisto di due licenze Client significa che si possono avere al massimo due postazioni di lavoro attive nello stesso momento.

AxWin (Aggiornamento alle versioni, senza assistenza)

Single	*Server*	*Descrizione*
800-050	**800-150**	Aggiornamento di AxWin-3 (Max 6 porte)
800-051	**800-151**	Aggiornamento di AxWin-10 (Max 20 porte)
800-052	**800-152**	Aggiornamento di AxWin-32 (Max 64 porte)
800-053	**800-153**	Aggiornamento di AxWin-64 (Max 128 porte)
800-054	**800-154**	Aggiornamento di AxWin-128 (Max 256 porte)
800-055	**800-155**	Aggiornamento di AxWin-256 (Max 512 porte)
800-056	**800-156**	Aggiornamento di AxWin-512 (Max 1024 porte)
800-098	**800-198**	Aggiornamento del Modulo gestione visitatori
800-199		Aggiornamento del Client per AxWin
800-197		Aggiornamento del Modulo Client gestione visitatori

AxWin (Contratti di assistenza e aggiornamento)

Single	*Server*	*Descrizione*
602-000	**602-100**	Assistenza e aggiornamento di AxWin-3 (Max 6 porte)
602-001	**602-101**	Assistenza e aggiornamento di AxWin-10 (Max 20 porte)
602-002	**602-102**	Assistenza e aggiornamento di AxWin-32 (Max 64 porte)
602-003	**602-103**	Assistenza e aggiornamento di AxWin-64 (Max 128 porte)
602-004	**602-104**	Assistenza e aggiornamento di AxWin-128 (Max 256 porte)
602-005	**602-105**	Assistenza e aggiornamento di AxWin-256 (Max 512 porte)
602-006	**602-106**	Assistenza e aggiornamento di AxWin-512 (Max 1024 porte)
602-048	**602-148**	Assistenza e aggiornamento del Modulo gestione visitatori
602-149		Assistenza e aggiornamento del Client per AxWin
602-147		Assistenza e aggiornamento Modulo Client gestione visitatori
602-200		Teleassistenza

AxWin (Ampliamento)

Single	*Server*	*Descrizione*
800-301	**800-401**	Da AxWin-3 a AxWin-10
800-302	**800-402**	Da AxWin-10 a AxWin-32
800-303	**800-403**	Da AxWin-32 a AxWin-64
800-304	**800-404**	Da AxWin-64 a AxWin-128
800-305	**800-405**	Da AxWin-128 a AxWin-256
800-306	**800-406**	Da AxWin-256 a AxWin-512
800-450		Da AxWin-3 Single a AxWin-3 Server
800-451		Da AxWin-10 Single a AxWin-10 Server
800-452		Da AxWin-32 Single a AxWin-32 Server
800-453		Da AxWin-64 Single a AxWin-64 Server
800-454		Da AxWin-128 Single a AxWin-128 Server
800-455		Da AxWin-256 Single a AxWin-256 Server
800-456		Da AxWin-512 Single a AxWin-512 Server

L'assistenza su AxWin permette di usufruire negli orari lavorativi di un HELP-DESK telefonico di Apice, ricevere gli aggiornamenti mediante CD-ROM, e alla ricostruzione degli indici degli archivi. Acquistando un software insieme al contratto di assistenza, si ha diritto allo sconto del 20% sul software. Gli ampliamenti di un software assistito hanno diritto ad uno sconto del 20 %. Gli interventi in loco hanno diritto ad uno sconto del 10% sulla tariffa oraria.

STARTER KIT

Gli Starter Kit contengono un terminale (LM2002 o LEGGO2000), un lettore ausiliario e tutti gli accessori hardware e software necessari per poter valutare al meglio le potenzialità dei prodotti. Contengono anche i manuali cartacei dei dispositivi e del software. Consigliato l'acquisto dello Starter Kit al nuovo cliente. L'hardware contenuto può essere utilizzato per essere installato, il software di controllo accessi è funzionante, ma non può essere rivenduto (NFR = Not For Resale) ma può essere usato dall'installatore per dimostrazioni e prove.

STK-L2000

	Starter KIT per Leggo 2000. N. 1 Leggo2000 N. 1 LA32 N. 1 Alimentatore 220V/12V N. 1 Cavo RS232 N. 10 tessere utente N. 1 Manuale completo Leggo 2000 N. 1 AxWin 3 versione NFR N. 1 Software WinLeggo N. 1 Software WinTrasf
070-220	Starter Kit per Leggo 2000.

STK-LM2002

	Starter KIT per LM2002. N. 1 LM2002 N. 1 LA32 N. 1 Alimentatore 220V/12V N. 1 Cavo RS232 N. 10 tessere utente N. 1 kit di carte di programmazione PG14M N. 1 Manuale completo LM2002 N. 1 AxWin 3 versione NFR N. 1 Software WinLeggo N. 1 Software WinTrasf
070-210	Starter Kit per LM2002.

IDENTIFICATORI

Con "dispositivo di identificazione" si intende un apparecchio atto ad inviare un codice, digitato su una tastiera, letto da una tessera o trasmesso da un radio-comando, ad un terminale per l'elaborazione che autorizza o rifiuta il transito. In questa sessione vengono presentati lettori e tastiere con formato di uscita dati Clock/Data, Wiegand 26, 34 e 42 bit o magnetici con SHIFT OUT PROTOCOLL, collegabili quindi a tutti i terminali APICE di nuova e vecchia fabbricazione (tranne gli stand alone che hanno elenco compatibilità a parte). Per quanto riguarda i lettori di prossimità in questa sessione sono elencati quelli compatibili ai transponder EM, MIFARE, HID, Long Range a 2,45 GHz.

Identificatori Clock/Data ISO2 (ABA Track II)

Questi lettori hanno normalmente tre uscite di segnale (riferiti a massa):

Clock: Va basso per ogni bit del dato da trasmettere.
Data: Va basso se il bit da trasmettere è 1, alto se il bit è 0.
Card Present: Va basso all'inizio della trasmissione, ritorna alto alla fine.

All'inizio viene trasmesso un certo numero di zeri per sincronizzare la trasmissione, poi viene inviato lo "Start Sentinel", cioè il carattere esadecimale "B" composto da 5 bit (01011). Subito dopo vengono inviati i caratteri che formano il codice (da 0 a 9), composti ogniuno da 5 bit, subito dopo viene inviato il carattere di "End Sentinel" (il carattere esadecimale "F") che chiude l'invio del codice e viene seguito dal byte LCR (Longitudinal Redundancy Check) che si calcola facendo lo XORing dal carattere "B" al carattere "F" compreso.

Esempio di Timing dei segnali Clock/Data

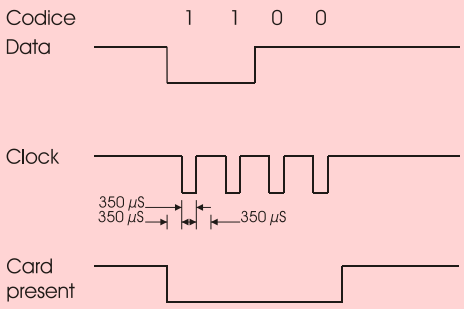

Identificatori Wiegand

Questi lettori hanno normalmente due uscite di segnale (riferiti a massa):

Data 0: Va basso ad ogni bit di dato 0
Data 1: Va basso ad ogni bit di dato 1

I Lettori Wiegand più comuni sono a:
26 bit di uscita (24 bit + 2 bit di parità)
34 bit di uscita (32 bit + 2 bit di parità)
42 bit di uscita (40 bit + 2 bit di parità)

Esempio di Timing dei segnali Wiegand

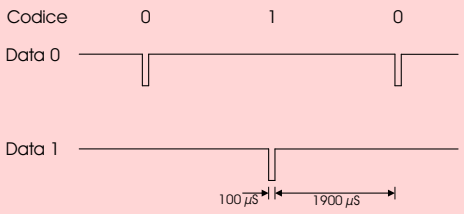

Identificatori Shift Out Protocoll

I lettori di carta magnetica tipo Shift Out Protocoll, come il modello Apice LA165, sono dei moderni lettori che leggono in contemporanea le tre tracce codificate sulla banda magnetica.
Questo tipo di lettore utilizza solamente due segnali (riferiti a massa):

Clock: Segnale fornito dal Senior verso il lettore per leggere i dati.
Data: Il lettore, su questo segnale, prima avvisa che ha letto una carta e poi invia i dati.

TABELLA DEGLI

MAGNETICI

Pag.24

LA32

LA135

LA132

LA165

LA52 - LA52-H

LA152

PROX EM

Pag.26

PX10-IT e PX10-IG

PX12-P

PX12-I

PX10T

PROX MIFARE

Pag.27

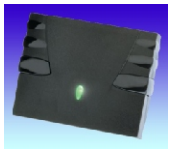
LXS-R31A UID

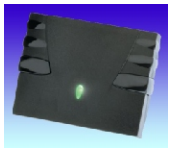
LXS-R31A SID

PX10-M

HID

Pag.28

R10
R30
RW400

PROX POINT PLUS

MINIPROX

PROXPRO II

MAXIPROX

Alla fine di questo catalogo si trova una collezione di tessere che possono essere usate con questi identificatori: magnetiche, a transponder, in doppia tecnologia, ecc. Possibilità di stampa a colori su ambo i lati.

IDENTIFICATORI

LONG RANGE

Pag.31

LR2005
LR2010
LR2020
LR2030

LR2040

LR2050
LR2100

BIOMETRICI

Pag.32

STAR FINGER006

STAR
FGR006

HID

RWKLB575

TASTIERE

Pag.33

TE8AV

PX10T

RADIO

Pag.34

MRRE

IDENTIFICATORI MAGNETICI A STRISCIAMENTO

LA32

	Lettore di tessere magnetiche a strisciamento con interfaccia TTL ISO2. Dotato di contenitore plastico e senza LED di segnalazione. Può essere connesso a qualsiasi terminale di controllo accessi. Non indicato nel caso si utilizzi la programmazione senza computer con LM2002 poiché è privo del LED di segnalazione.
088-032	Lettore LA32 senza cavo. Piazzole a saldare. Legge traccia 2.
070-707	Lettore LA32 tropicalizzato con 3 mt. di cavo. Legge traccia 2.

LA132

	Lettore di tessere magnetiche con interfaccia TTL ISO2. Può essere connesso a tutti I terminali APICE. Dotato di contenitore in resistente alluminio anodizzato, è indicato per tutti i tipi di applicazioni. E' dotato di un LED verde. L'elettronica del lettore è tropicalizzata.
070-710	Lettore LA132 tropicalizzato con 3 mt. di cavo. Legge traccia 2.

LA135

	Lettore di tessere magnetiche con interfaccia TTL ISO2. Il design è lo stesso del lettore LA132, ma è prodotto in pressofusione con lega di zinco-alluminio (Zama) cromata. Ha due placche in acciaio inox per evitare l'usura causata dallo scorrimento della tessera. L'elettronica del lettore è tropicalizzata.
070-720	Lettore LA135 tropicalizzato con 12 cm. di cavo. Legge traccia 2.

LA165

	Moderno lettore di tessere magnetiche con interfaccia Shift Out Protocoll. Puo' leggere in contemporaneamente le tre tracce codificate sulle tessere magnetiche e può essere connesso al terminale APICE: Senior. Stessa finitura del LA135. L'elettronica del lettore è tropicalizzata.
070-721	Lettore LA165 tropicalizzato con 12 cm. di cavo. Tripla traccia.

LA152

	Lettore di tessere magnetiche ad inserimento (lettura 66%) con interfaccia TTL ISO2. Può essere connesso a tutti I terminali APICE. Dotato di contenitore metallico con predisposizioni per essere murato o incassato in strutture metalliche. è particolarmente indicato per le applicazioni in esterno. E' dotato di un LED verde.
070-730	Lettore LA152 - Legge traccia 2.

LA52 - LA52H

	Lettore di tessere magnetiche ad inserimento con interfaccia TTL ISO2. Riesce a leggere il 30% della banda magnetica. Si inserisce in una scatola 3 posti 503 con telaio e placca Gewiss serie PLAYBUS. Ha integrato il pulsante per la chiamata all'interno camera (solo LA52-H). Provvisto di 3 led per la segnalazione di presenza cliente, stanza occupata, ausiliario e buzzer da pilotare esternamente.
070-740	Lettore LA52 da incasso. Legge traccia 2.
070-741	Lettore LA52-H da incasso. Legge traccia 2.

IDENTIFICATORI PROX EM

PX10-IG - PX10-IT

	Lettore di tessere di prossimità a 125 KHz da incasso compatto. Occupa 2 moduli di una scatola tipo 503, su frutto GEWISS PLAYBUS® o BTICINO Living International®, distanza di lettura tipica 8-12 cm secondo il tipo di tessera. Uscita Wiegand 26 Bit, Magnetic ABA ISO2 e Seriale TTL invertita, su connettore RJ45. Compatibile con LM2002 e Senior.
070-801	Lettore PX10-IG2 di proximità per telaio GEWISS PLAYBUS®.
070-802	Lettore PX10-IT2 di proximità per telaio BTICINO LIVING International®.

PX12-P

	Lettore di tessere di prossimità a 125 KHz da parete, anche per esterno, con uscita Magnetic ABA ISO2 (vari formati), Wiegand 26, 34 e 42 bit selezionabile e seriale (vari formati). Legge le tessere tipo SOKYMAT UNIQUE®, EM 400, EM 4002, Q5 (programmato con emulazione UNIQUE®). Uscita a scelta con morsettiera o con cavo a 8 poli. Compatibile con tutti i terminali Apice e idoneo all'ampliamento di vecchi impianti che utilizzano lettori PX10.
072-610	Lettore PX12-P05/H con morsettiera a 8 poli. Alim. a 5 VDC.
072-611	Lettore PX12-P05/W con cavo di 3 mt. a 8 poli. Alim. a 5 VDC.
072-612	Lettore PX12-P12/H con morsettiera a 8 poli. Alim. a 12 VDC.
072-613	Lettore PX12-P12/W con cavo di 3 mt. a 8 poli. Alim. a 12 VDC.

PX12-I

	Lettore di tessere di prossimità a 125 KHz da incasso in scatola tipo 503 su telai GEWISS PLAYBUS®, anche per esterno, con uscita Magnetic ABA ISO2 (vari formati), Wiegand 26, 34 e 42 bit selezionabile e seriale (vari formati). Legge le tessere tipo SOKYMAT UNIQUE®, EM 400, EM 4002, Q5 (programmato con emulazione UNIQUE®). Uscita a scelta con morsettiera o con connettore a 8 poli tipo RJ45. Compatibile con tutti i terminali Apice e idoneo all'ampliamento di vecchi impianti che utilizzano lettori PX10.
072-620	Lettore PX12-I05/H con morsettiera a 8 poli. Alim. a 5 VDC.
072-621	Lettore PX12-I05/C con connettore a 8 poli RJ45. Alim. a 5 VDC.
072-622	Lettore PX12-I12/H con morsettiera a 8 poli. Alim. a 12 VDC.
072-623	Lettore PX12-I12/C con connettore a 8 poli RJ45. Alim. a 12 VDC.

PX10-T

	PX10T è un lettore di tessere di prossimità EM che supporta la tecnologia a 125 KHz, nei seguenti formati del TAG: SOKYMAT UNIQUE, EM 4001, EM 4002, EM 4003, EM 4102, Hitag™2 (Public mode A). Uscita codice del TAG nel formato Wiegand 32 bit e RS232 standard. Il lettore integra una tastiera da esterno ed è stagno per un uso anche all'esterno. La distanza tipica di lettura è di 7÷10 cm. Può essere utilizzato con i terminali di accesso APICE LM2002. Con LED bicolore e buzzer a comando esterno.
088-910	Lettore PX10-T con uscita Wiegand 32 Bit, + tastiera. Alim. 12÷24 VDC.

LXS-R31A/UID

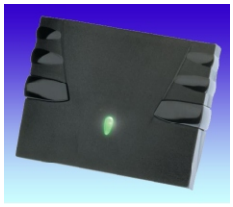	Lettore MIFARE® con standard ISO 14443A con uscita Clock/Data ISO2. Legge le carte tipo: MIFARE® da 1K (MF1ICS50) e MIFARE® da 4K (MF1ICS70). Questa versione legge il solo codice seriale UID (Unique Identifier Device). Distanza di lettura 0 ÷ 5 cm (secondo il tipo di carta). Provvisto di LED bicolore e di buzzer (disinseribile) con comando esterno. Aliment. a 12 VDC – 110 mA. Grado do protezione IP 65. Compatibile con tutti i terminali Apice.
072-100	Lettore LXS-R31A/UID (Read Only) a 13,56 MHz MIFARE® (ISO 14443A).

LXS-R31A/SID

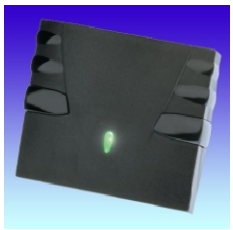	Lettore MIFARE® con standard ISO 14443A con uscita Clock/Data ISO2. Legge le carte tipo: MIFARE® da 1K (MF1ICS50) e MIFARE® da 4K (MF1ICS70). Questa versione legge sia il codice seriale UID (Unique Identifier Device) che il codice scritto in una area protetta da chiave di sicurezza (Secure ID). Solo se la chiave è identica a quella della carta da leggere, può avvenire la lettura. La chiave di sicurezza per larea protetta deve essere programmata con una speciale carta di configurazione, fornita su richiesta. Distanza di lettura 0 ÷ 5 cm (secondo il tipo di carta). Provvisto di LED bicolore e di buzzer (disinseribile) con comando esterno. Alimentazione a 12 VDC – 110 mA. Grado di protezione IP 65. Compatibile con tutti i terminali Apice.
072-101	Lettore LXS-R31A/SID (Read Only) a 13,56 MHz MIFARE® (ISO 14443A).

PRG - Encoder

	Programmatore di tessere MIFARE® USB. Può codificare le carte con codici nelle aree protette da chiavi a 48 bit e programmare le tessere di configurazione per i lettori SID (Secure ID). Composto dal programmatore USB, da cavo USB e CD del software e documentazione.
072-110	Programmatore USB per tessere a 13,56 MHz MIFARE® (ISO 14443A).

PX10-M

	Lettore MIFARE® con standard ISO 14443A con uscita Clock/Data ISO2. Legge le carte tipo: MIFARE® da 1K (MF1ICS50) e MIFARE® da 4K (MF1ICS70). Questa versione legge il solo codice seriale UID (Unique Identifier Device). Distanza di lettura 0 ÷ 4 cm (secondo il tipo di carta). Provvisto di LED bicolore con comando esterno. Uscita a scelta con morsettiera o con cavo a 8 poli. Grado di protezione IP 65. Compatibile con tutti i terminali Apice.
070-013	Lettore PX10-M/W con cavo a 8 poli da 3 mt. Alim. a 5 VDC.
070-015	Lettore PX10-M/H con morsettiera a 8 poli. Alim. a 5 VDC.

IDENTIFICATORI HID

R10 - R40 - RW400

	Lettori di tessere a 13,56 MHz *iCLASS*®, adatto al montaggio a parete. Il design sottile è ideale per il montaggio su montanti in metallo o superfici con spazio limitato. Dotato di uscita Wiegand standard. Alimentazione a 10÷16 VDC. Il modello RW400 è dotato di porta RS232 bidirezionale per collegamento al PC o a un terminale per leggere/scrivere sulla tessera.
070-890	Lettore R10.
070-891	Lettore R40.
070-892	Lettore RW400.

PROXPOINT PLUS

	Lettore di tessere di prossimità a 125 kHz. Il suo involucro in policarbonato (UL 94) e il suo alto grado di protezione lo rendono adatto ad applicazioni sia in interne sia in esterno. Combina un alto range di lettura, con un basso consumo. E' disponibile con interfaccia Clock/Data o Wiegand e due tipi di design. Come accessori a parte si possono ordinare cover di differenti colori. Portata con ProxCard II 5,1÷7,6 cm.
070-820	Proxpoint ***Classic***, interfaccia Clock/Data.
070-821	Proxpoint ***Classic***, interfaccia Wiegand.
070-822	Proxpoint ***Designer***, interfaccia Clock/Data.
070-822	Proxpoint ***Designer***, interfaccia Wiegand.
070-820x	Cover PROXPOINT PLUS ***Classic***. x: 1=Bianca, 2=Beige, 3=Nera, 4=Grigia.
070-820x	Cover PROXPOINT PLUS ***Designer***. x: 1=Bianca, 2=Beige, 4=Grigia, 5=Blu.

MINIPROX

	Lettore di tessere di prossimità a 125 kHz. Il suo involucro in policarbonato (UL 94) e il suo alto grado di protezione lo rendono adatto ad applicazioni sia in interne sia in esterno. Combina un alto range di lettura, con un basso consumo. E' disponibile con interfaccia Clock/Data o Wiegand e due tipi di design. Come accessori a parte si possono ordinare cover di differenti colori. Portata con ProxCard II 10,2÷14,0 cm.
070-830	MiniProx ***Classic***, interfaccia Clock/Data.
070-831	MiniProx ***Classic***, interfaccia Wiegand.
070-832	MiniProx ***Designer***, interfaccia Clock/Data.
070-833	MiniProx ***Designer***, interfaccia Wiegand.
070-830x	Cover MiniProx ***Classic***. x: 1=Bianca, 2=Beige, 3=Nera, 4=Grigia.
070-832x	Cover MiniProx ***Designer***. x: 1=Bianca, 2=Beige, 4=Grigia, 5=Blu.

PROXPRO II

	Lettore di tessere di prossimità a 125 kHz, ideale per le applicazioni di medio raggio. Combina alte prestazioni, facilità d'uso ed installazione, e un contenitore particolarmente resistente. Disponibile con interfaccia Clock/Data, Wiegand e RS232. Come accessori a parte si possono ordinare cover di differenti colori. Portata con ProxCard II 15,2÷22,9 cm.
070-840	Lettore ProxPro II con interfaccia Clock/Data.
070-841	Lettore ProxPro II con interfaccia Wiegand.
070-842	Lettore ProxPro II con interfaccia RS232.
070-840x	Cover ProxPro II. x: 1=Bianca, 2=Begie, 3=Nera, 4=Grigia.

MAXIPROX

	Lettore di tessere di prossimità a 125 kHz, ideale per le applicazioni di medio raggio. Combina alte prestazioni, facilità d'uso ed installazione, e un contenitore particolarmente resistente. Disponibile con interfaccia Clock/Data, Wiegand e RS232. Come accessori a parte si possono ordinare cover di differenti colori. Portata con ProxCard II 40,6÷60,9 cm. Portata con ProxPass (carta attiva) 120÷250 cm.
070-845	Lettore MaxiProx.
070-8451	Cover grigia per MaxiProx.

Nota: I modelli con uscita Clock/Data sono compatibili con tutti i terminali Apice, quelli con uscita Wiegand solo con LM2002 e Senior.
LE TESSERE PER QUESTI IDENTIFICATORI SONO A PAGINA SEGUENTE.

CP400 PROGRAMMER

	il programmatore *iCLASS*® **CP400 PROGRAMMER** è progettato per programmare direttamente in loco i dati per il controllo accessi, i codici PIN e i dati dell'utente nelle tessere HID *iCLASS*®. Questo ci permette di acquistare soltanto tessere bianche e di programmare quelle che servono quando nuovi utenti devono accedere al sistema. Questo è anche il modo di aumentare il livello di sicurezza di accesso perché ogni sito potrà avere delle chiavi di autenticazione diverse. Serve anche a codificare le carte di configurazione dei lettori per modificare il loro funzionamento. È composto dal programmatore da tavolo, dal CD con il software di programmazione, personalizzazione e documentazione, alimentatore e cavo seriale.
070-899	Programmatore *iCLASS*® **CP400 PROGRAMMER.**

TESSERE PER IDENTIFICATORI HID

PROXCARD II (125 KHz)

	Tessera di prossimità bianca con transponder HID già programmata e numerata di fabbrica. Dimensioni tipo tessera ISO, ma con spessore di 1,8 mm. E' robusta e permette delle portate leggermente superiori alla tessera ISO di spessore 0,8 mm. Fornitura dei lotti completi di report. Possibilità di personalizzazione grafica.
022-615	Tessera HID PROXCARD II.

ISOPROX II (125 KHz) - iCLASS Card (13,56 MHz)

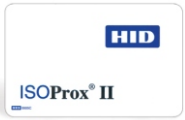	Tessera di prossimità bianca con transponder HID già programmata e numerata di fabbrica. Dimensioni di una tessera ISO (spessore 0,8mm). Fornitura dei lotti completi di report. Possibilità di personalizzazione grafica.
022-610	Tessera HID ISOPROX II.
Vedi listino Prezzi	Tessera HID *iCLASS*® a 13,56 MHz vari modelli.
Vedi listino Prezzi	Tessera HID *iCLASS*® a 13,56 MHz+125 kHz (doppia tecnologia) vari modelli.

DUOPROX II (125 KHz)

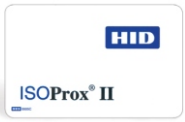	Tessera di prossimità bianca con transponder HID già programmata e numerata di fabbrica. Dimensioni di una tessera ISO (spessore 0,8mm) e completa di banda magnetica vergine. Fornitura dei lotti completi di report (per il chip di prossimità). La banda magnetica deve essere codificata. Possibilità di personalizzazione grafica.
022-611	Tessera HID DUOPROX II.

PROXKEY II (125 KHz) - iCLASS KEY (13,56 MHz)

	Portachiavi con transponder HID già numerato, programmato e completo di report.
022-680	Portachiavi HID PROXKEY II.
Vedi listino Prezzi	Portachiavi HID *iCLASS*® a 13,56 MHz vari modelli.

MICROPROX TAG (125 KHz) - iCLASS TAG (13,56 MHz)

	Stick adesivi che contengono un transponder HID già programmato. Gli stick possono essere attaccati a qualsiasi oggetto trasformandolo in una tessera di prossimità.
022-690	Tessera adesiva MICROPROX TAG.
Vedi listino Prezzi	Tag HID *iCLASS*® a 13,56 MHz vari modelli.

PROXPASS (Carta attiva)

	Tessera attiva veicolare/mani libere. Viene letta esclusivamente dal lettore MAXI PROX. Anche questa tessera viene fornita programmata e numerata e completa di report..
022-620	Tessera HID PROXPASS.

LR2005 ÷ LR2030

	Lettori di prossimità con range fino ad 3 mt. con tecnologia a 2.45 GHz. Dotati di contenitore compatto di dimensioni relativamente contenute e design sobrio, incorporano in un unico blocco l'antenna, il generatore di frequenza, il demodulatore, il processore, il regolatore di tensione 5-12 Vdc e l'interfaccia di comunicazione. Possono essere installati direttamente su muro e anche su superfici metalliche. Supportano sia i protocolli di collegamento TTL (ISO2, Wieegand 26 bit), sia quelli seriali (RS-232, RS-422, RS-485). La distanza di lettura è impostabile dall'utente. La portata è garantita. Legge qualsiasi inclinazione della tessera in tecnologia semi-passiva, ovvero la tessera non consuma dalla batteria quando trasmette. L'apertura del lobo di lettura è di 90 gradi. Grado di protezione IP40. Può essere richiesto BOX per montaggio all'esterno. Nella stessa zona possono coesistere fino a 31 lettori.
070-860	Lettore LR2005. Portata 0,5 mt.
070-861	Lettore LR2010. Portata 1 mt.
070-865	Lettore LR2020. Portata 2 mt.
070-866	Lettore LR2030. Portata 3 mt.

LR2040

	Lettore di prossimità con range fino a 4 mt. con tecnologia a 2.45 GHz, in grado di effettuare identificazioni ad alta velocità. Caratteristiche analoghe ai precedenti, ma apertura del lobo di 45 gradi. La distanza di lettura è impostabile dall'utente. Il contenitore ha un grado di protezione IP56. Il dispositivo LR2040 riesce ad effettuare la lettura anche di veicoli che si muovono ad alta velocità (fino a 100 Km/h). Questo lettore è ideale per l'identificazione veicolare ad alta velocità, l'identificazione di mezzi di grosse dimensioni, di convogli ferroviari, e per il controllo accessi di veicoli speciali (muletti, elevatori, ecc.). Nella stessa zona possono coesistere fino a 31 lettori.
070-870	Lettore LR2040. Portata 4 mt.

LR2050 - LR2100

	Questi lettori di prossimità sono composti da 2 moduli: un'antenna ed un box che contiene tutti i dispositivi elettronici. L'antenna può essere installata in ambiente esterno su muro (metallico o meno), oppure su pilastro (minimo 50mm di Ø). Quando un veicolo con tessera si avvicina all'antenna, esso è riconosciuto già a partire da 5 mt. di distanza e con velocità fino a 100 Km/h. I codici di identificazione tessera sono inviati al sistema remoto. I lettori supportano sia i protocolli di collegamento TTL (ISO2, Wieegand 26b bit), sia quelli seriali (RS-232, RS-422, RS-485). La distanza di lettura è regolabile per mezzo di un potenziometro. E' possibile il riconoscimento di 5 tessere contemporaneamente per secondo. Nella stessa zona possono coesistere fino a 31 lettori.
070-875	Lettore LR2050. Portata 5 mt.
070-876	Lettore LR2100. Portata 10 mt.

LR2040

	Contenitore plastico idoneo per i lettori LR2020 o LR2030. Non riduce la portata dei lettori e ne incrementa il grado di protezione a IP56. Deve essere ordinato unitamente al lettore poiché viene assemblato direttamente nel BOX2000.
070-8651	BOX2000, contenitore IP56.

LE TESSERE PER QUESTI DISPOSITIVI SI POSSONO SCEGLIERE A PAGINA 31

IDENTIFICATORI BIOMETRICI

STAR FINGER006 — *IMPRONTA + PROX + PIN*

Il suo design moderno ne permette una facile installazione in ogni tipo di ambiente.

Lo STAR FINGER006 è un lettore biometrico con tastiera, veramente avanzato e intelligente con un potente microprocessore a 32bit per soddisfare le richieste di mercato per una soluzione robusta del controllo accessi. Prodotto da IDTECK per APICE, è compatibile con i terminali indicati da APICE (tra cui "LEGGO2000", "LM2002"). APICE garantisce questa compatibilità esclusivamente con i prodotti IDTECK da lei forniti. L'unità è stata progettata per essere flessibile e affidabile nel fornire un'alta sicurezza d'accesso ad un costo ragionevole. Questo dispositivo di facile utilizzo permette di registrare fino a 720 utenti (a seconda del modello il limite sale a 2000 o 4500 utenti). Con l'utilizzo del lettore di prossimità integrato, della tastiera e del modulo biometrico, il FINGER006 permette di avere fino a tre livelli di sicurezza. Possono essere usate differenti combinazioni tra il lettore di prossimità, PIN e il sensore biometrico per avere differenti livelli di sicurezza per ogni utente o gruppi di utenti. Uscita Wiegand 26 bit o CK/DT ISO2. Per il funzionamento in Stand Alone ha bisogno di un relé esterno con bobina a 12 VDC. Per esempio il tipo a pagina 3 di questo catalogo.

072-100	Identificatore Biometrico+Proximity+PIN STAR FINGER006.

STAR FGR006 — *IMPRONTA + PROX*

Il suo design moderno ne permette una facile installazione in ogni tipo di ambiente.

STAR FGR006 è un Lettore Biometrico e di Prossimità prodotto da IDTECK per APICE, è compatibile con i terminali indicati da APICE (tra cui "LEGGO2000", "LM2002"). APICE garantisce questa compatibilità esclusivamente con i prodotti IDTECK da lei forniti. L'unità è stata progettata per essere flessibile e affidabile nel fornire un'alta sicurezza d'accesso ad un costo ragionevole. FGR006 ha integrato un lettore di prossimità (FGR006EX ha una porta per lettore esclusivamente esterno) e un modulo di lettura dell'impronta digitale (modulo biometrico): l'accesso è permesso soltanto quando il codice carta ID e l'impronta sono autorizzati. L'utente avrà associata alla propria carta ID un'impronta digitale e sarà invalidato qualunque accesso di persone non autorizzate. FGR006 ha due LED (rosso e verde) e un cicalino interno per garantire un accurato e affidabile controllo d'accesso. STAR FINGER006 garantisce un funzionamento di sicuro successo dove è necessario un controllo d'accesso biometrico.

072-601	Identificatore Biometrico+Proximity STAR FGR006.

IDENTIFICATORI BIOMETRICI

RWKLB575 *IMPRONTA + PROX + PIN*

L'identificatore **RWKLB575** utilizza le tessere a 13,56 MHz *iCLASS*® da 16 Kbits per memorizzare l'impronta da confrontare successivamente con il suo lettore biometrico in dotazione, oppure confronta il codice PIN digitato sulla tastiera con quello memorizzato sulla tessera, con i seguenti gradi di sicurezza:

1) Tessera + PIN
2) Tessera + Impronta
3) Tessera + PIN + Impronta

Durante la fase di apprendimento il lettore è collegato al PC tramite un cavo USB. Il software guida l'utente a memorizzare l'impronta sulla tessera senza essere memorizzata in nessun altro modo (per il rispetto della privacy).
Durante la fase di riconoscimento, il display grafico ci guida passo-passo.
Dotato di uscita Wiegand standard. Alimentazione a 9÷12 VDC.

072-602	Identificatore biometrico *iCLASS*® **RWKLB575**

IDENTIFICATORI A TASTIERA

TE8AV

Il dispositivo TE8AV è una tastiera per il controllo accessi con contenitore antivandalo ed uscite TTL. Deve essere connesso ad un controllore remoto (ad esempio LM2000 e LM2002). La lunghezza del codice PIN è programmabile dall'utente da 1 a 8 cifre. Il formato di trasmissione dei dati è Clock/Data. Unitamente ad un terminale tipo LM2000 è utilizzabile come controllo varco stand-alone con relè d'uscita posizionato nel lato sicuro. Può essere usato anche in varchi controllati in sistemi gestiti da AxWIN, sia in versione RS485 sia in quella funzionante su rete LonWorks.

070-602	Tastiera TE8AV uscita Clock/Data - Alimentazione a 5÷16 VDC.

PX10-T

PX10T è un lettore di tessere di prossimità EM che supporta la tecnologia a 125 KHz, nei seguenti formati del TAG: SOKYMAT UNIQUE, EM 4001, EM 4002, EM 4003, EM 4102, Hitag™2 (Public mode A). Uscita codice del TAG nel formato Wiegand 32 bit e RS232 standard. Il lettore integra una tastiera da esterno ed è stagno per un uso anche all'esterno. La distanza tipica di lettura è di 7÷10 cm. Può essere utilizzato con i terminali di accesso APICE LM2002, LON SERVER e Senior. Con LED bicolore e buzzer a comando esterno.

088-910	PX10-T con uscita Wiegand 32 Bit, + tastiera. Alim. 12÷24 VDC.

IDENTIFICATORI RADIO

MRRE

	Il ricevitore MRRE è concepito per essere collegato a centrali di controllo accessi come lettore via radio. Il codice ricevuto da un trasmettitore viene ritrasmesso ai morsetti di uscita secondo il formato e il protocollo selezionati tramite i dip-switch di programmazione. I formati disponibili all'uscita sono i più comuni utilizzati nei sistemi di controllo accessi e permettono di interfacciare l' MRRE con i terminali da noi prodotti. I protocolli di uscita sono: Wiegand, Clock/Data, TTL, RS232. Alimentazione a 12 - 24 VAC/VDC.
072-200	

MPSTP2E

	Il trasmettitore bicanale MPSTP2E trasmette la codifica di sicurezza Rolling sulla frequenza 433 MHz ed è dotato di una funzione per l'autoapprendimento a distanza sul ricevitore. E' alimentato tramite due batterie al litio 3 V (tipo 2025).
072-210	Trasmettitore bicanale per il ricevitore MRRE.

MDT2PROX

	Come il trasmettitore bicanale MPSTP2E ma in questa versione e dotato di doppia tecnologia radio + prossimità.
072-211	Trasmettitore bicanale per il ricevitore MRRE radio + prossimità.

TESSERE PER LONG RANGE

2,45 GHz TAG

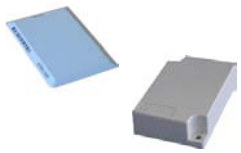	Tessere per lettori a lunga distanza 2,45 GHz. Contengono una batteria ma grazie alla brevettata tecnologia semi-passiva, questa non si scarica quando il tag trasmette i dati sotto l'influenza dell'antenna. Hanno bisogno di essere programmate.
022-630	THINY CARD 2,45GHz.
022-631	STRONG CARD 2,45GHz.
608-630	Programmazione standard CARD 2,45GHz.
608-631	Programmazione personalizzata CARD 2,45GHz.
023-560	Clip personale per appendere la THINY CARD.
023-561	Clip veicolare con adesivo per appendere la THINY CARD al vetro.

BRACCIALE PLASTICO

	Bracciale plastico impermeabile in materiale atossico, chiusura ad inserzione con clip metallico anallergico. Stagno all'immersione. Vari colori
022-660	Bracciale plastico con RFID a 125 KHz.

BRACCIALE ELASTICO

	Bracciale elastico, impermeabile, chiusura a capsula di sicurezza in ABS. Stagno all'immersione. Vari colori
022-661	Bracciale elastico con RFID a 125 KHz.

PORTACHIAVI PLASTICO

	Portachiave in plastica, colore grigio, con transponder formato disco da 20 mm. Il portachiave è in materiale atossico ed impermeabile (resistente all'umidità e alle immersioni) ed è dotato di un anello metallico.
022-672	Portachiavi plastico con RFID a 125 KHz.

TAG PLASTICO

	Transponder in sola lettura o lettura/scrittura, formato disco, materiale policarbonato, spessore 2,15 mm. Disponibile con diametro 20 mm, 30 mm (con foro centrale) e 50 mm (con foro centrale). **Vedi Listino Prezzi.**

T50C - T100C - T250C

	Tessere magnetiche design APICE, complete di stampa in chiaro della numerazione progressiva e codifica magnetica in traccia 2 formato APICE CM0404. Non necessitano di altre lavorazioni per essere utilizzate. Programmate con le prime 4 cifre (prefisso) a scelta di APICE, quindi le altre 4 cifre come codici consecutivi a partire da 1. **Confezioni da 50, 100 e 250 pz. Vedi Listino Prezzi.**

T25P - T50P - T100C

	Tessere di prossimità EM, bianche, con stampa in chiaro della numerazione progressiva e report. Non necessitano di altre lavorazioni per essere utilizzate. Numerate in chiaro a partire da 1. **Confezioni da 25, 50 e 100 pz. Vedi Listino Prezzi.**

BDP - BDM - BDPM - Q5

	Tessere bianche magnetiche, di prossimità con CHIP EM, doppia tecnologia e codificabili. Per essere utilizzate possono necessitare di lavorazioni come la codifica e la stampa in chiaro della numerazione, loghi monocromatici, full color, foto eccetera, come illustrato nel paragrafo successivo. Tessere di prossimità, per essere usate con AxWin hanno bisogno del report, a meno che non si usi EMU-P. **Vedi Listino Prezzi.**

PERSONALIZZAZIONE DI TESSERE E BRACCIALI

APICE esegue personalizzazioni di carte e bracciali. Le lavorazioni sulle tessere non hanno un limite minimo di quantità, possono essere eseguite personalizzazioni anche per piccoli lotti.

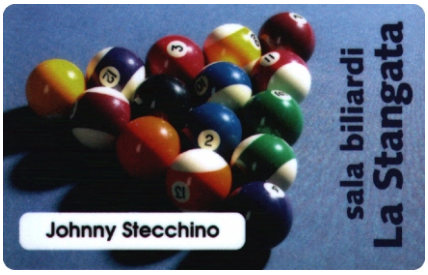

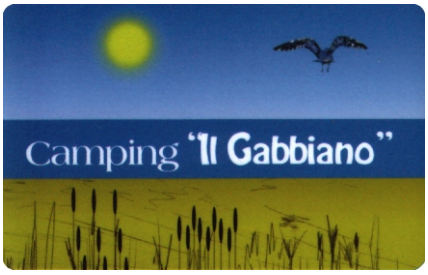

Lavorazione sulle Card	
Stampa della numerazione	Stampa grafica a colori
Codifica banda magnetica	Stampa stampa della foto
Report codici di prossimità	Stampa dati anagrafici
Stampa grafica a un colore	Produzione di carte in grande quantità
Lavorazione sui bracciali	
Stampa grafica a un colore	Stampa grafica a più colori

STAMPANTE TERMOGRAFICA

Stampante monocolore e a colori a sublimazione termica per la produzione di carte plastiche personalizzate in pvc nel formato Iso "A".

- Alimentazione automatica delle card.
- risoluzione di stampa 300 dpi.
- Velocità di stampa circa 5 secondi con nastro monocolore, circa 25 secondi con nastro in quadricomia a 5 pannelli.
  Stampa di codici a barre, orientamento orizzontale e verticale.
- Codifica magnetica Hi-Co / Lo-Co (I° II° III° traccia).
- Interfaccia USB, driver per Windows (No Windows NT).
- Nastro a colori.

Accessori per stampante:
- Nastro a 5 colori
- Rullo di pulizia
- Nastro monocromatico
- Telecamera USB

RICONOSCIMENTO TARGHE

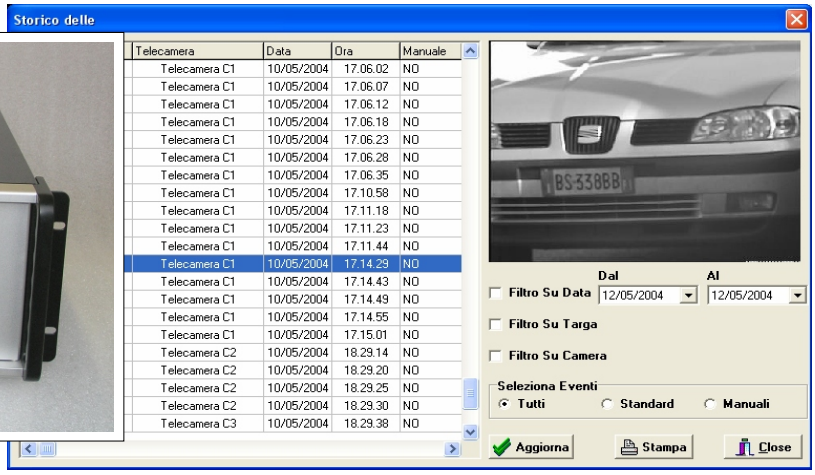

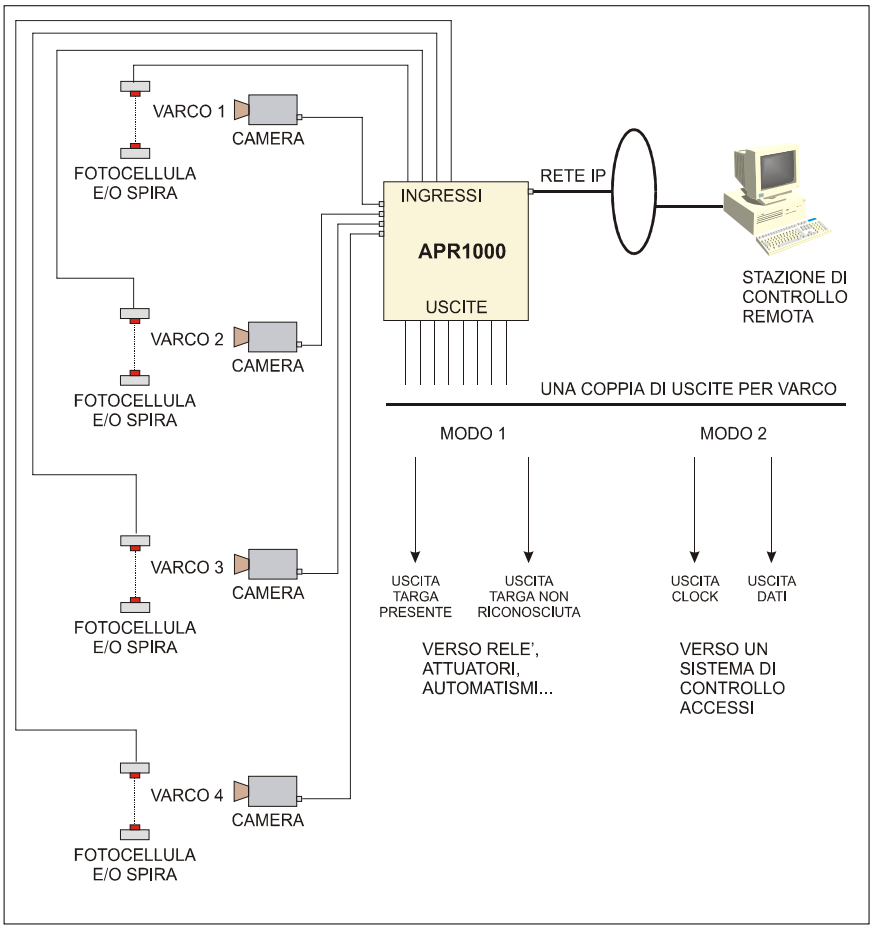

APR1000 è una apparecchiatura per il controllo delle targhe di automezzi. Essa analizza l'immagine proveniente da una o più telecamere, ricerca in ciascun fotogramma una targa e ne decodifica il contenuto mediante un software OCR. Essa quindi permette di trasformare un immagine in un codice digitale, rappresentato dal numero di targa, che viene successivamente elaborato. APR1000 può essere utilizzato sia in maniera autonoma, sia interfacciato ad un sistema di controllo accessi superiore, come se fosse un semplice lettore di tessere, associando a ciascuna targa conosciuta un codice di tessera che il sistema superiore riconoscerà. Tutte le immagini che contengono una targa riconosciuta dal software OCR e le relative informazioni di data e di ora dell'evento, sono archiviate in modo che possano essere facilmente prelevate da qualsiasi software esterno per poter essere analizzate. Alcune elaborazioni, come il confronto con un database di targhe conosciute, possono invece essere effettuate anche direttamente su APR1000. L'apparecchio si presenta nella forma di un contenitore da armadio rack 19", ha una piattaforma pentium IV molto spinta, anche in tutte le sue periferiche, per effettuare analisi video nel più breve tempo possibile. Possiede 4 ingressi video, 8 ingressi e 8 uscite digitali, un Hard Disk locale e la scheda di rete 10/100MBit. La piattaforma software è Windows XP®

CONTEGGIO VEICOLI

Contatore di veicoli per parcheggi. Gestire due carreggiate, anche a doppio senso di circolazione. Il contatore incrementa o decrementa il numero di veicoli all'interno del parcheggio. Quando viene raggiunto il limite massimo programmato, una uscita a relè commuta per pilotare un semaforo oppure una sbarra.

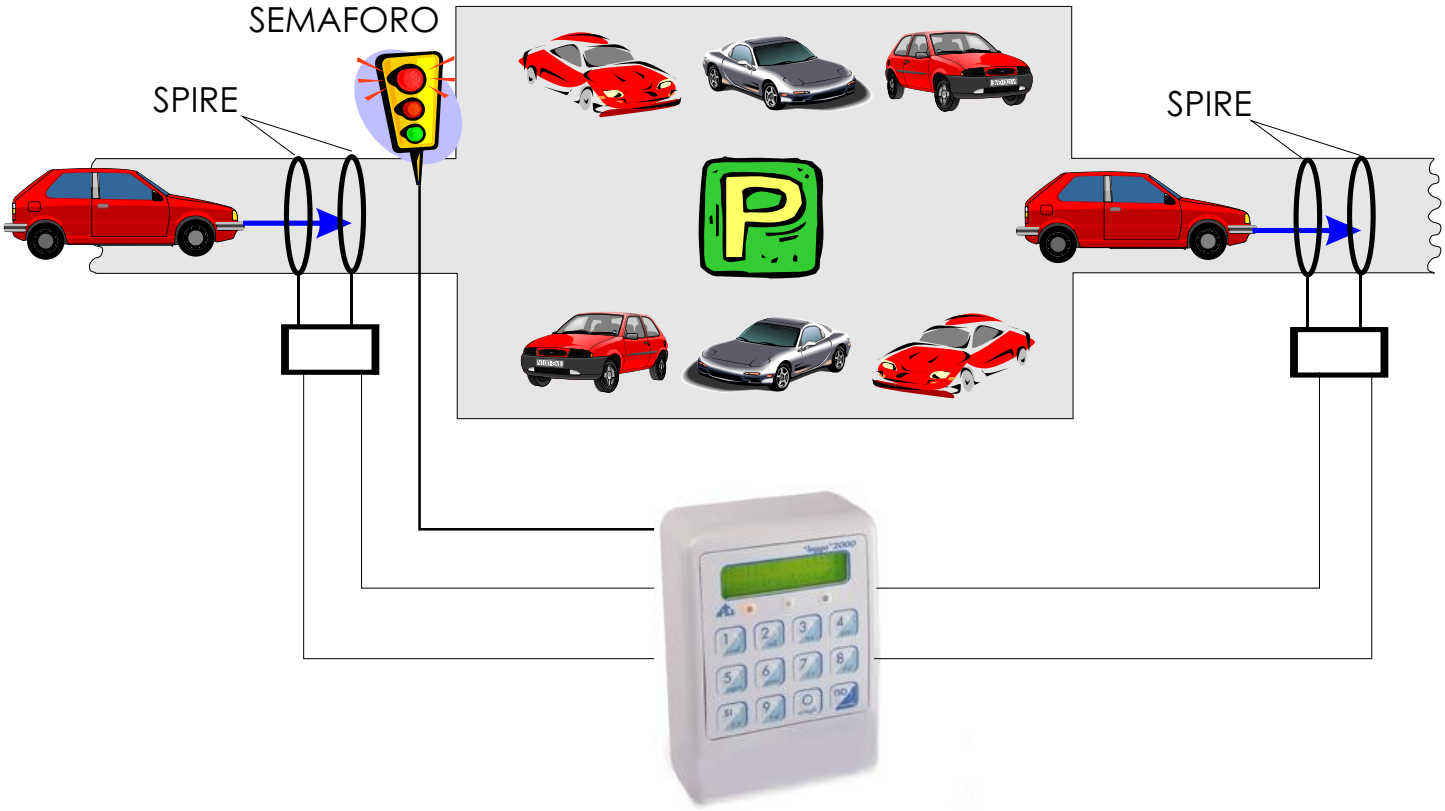

LISTINO CONTROLLO ACCESSI MARZO 2007

SOMMARIO:

1.0 SOLUZIONI AUTONOME PER IL CONTROLLO ACCESSI 4

2.0 TERMINALI PER IL CONTROLLO ACCESSI 6

3.0 ACCESSORI PER SISTEMI DI CONTROLLO ACCESSI 8

4.0 SOFTWARE DI CONTROLLO ACCESSI AxWin 10

5.0 STARTER KIT 12

6.0 IDENTIFICATORI E CREDENZIALI 13

7.0 CONTATORE DI VEICOLI PER PARCHEGGIO 21

8.0 LAVORAZIONI SU TESSERE E CREDENZIALI 22

1.0 SOLUZIONI AUTONOME PER IL CONTROLLO ACCESSI

1.1 SENIOR

Art	Descrizione	A	B	Min	Conf
070-070	Centralina di controllo accessi **senior** con alimentazione 12VDC	**€ 183,00**		4	20
070-071	Centralina di controllo accessi **senior** con alimentazione 12..24VAC/VDC	**€ 218,50**		4	20
022-070	**Mastercards** per senior con banda magnetica e transponder **EM**	**€ 10,00**		4	20
022-071	**Mastercards** per senior con banda magnetica e transponder **HID**	**€ 19,00**		2	10
022-072	**Mastercards** per senior con banda magnetica e transponder **MIFARE**	**€ 48,50**		2	5
070-115	Scheda di interfaccia Morsetti-RJ45 tipo **PL8M**	**€ 14,50**		10	20
070-079	**Senior serial KIT** per la programmazione di senior via RS232	**€ 132,00**		2	5
070-072	**Memory** card per senior	**€ 14,50**		10	25
070-900	**Relè ausiliario** modulare con bobina a 12VDC		**€ 18,00**	4	10

1.2 T500AV

Art	Descrizione	A	B	Min	Conf
070-601	Tastiera stand alone T500AV	**€ 253,00**		2	5

1.3 ENTRY PROX HID

Art	Descrizione	A	B	Min	Conf
070-850	Terminale di controllo accessi ENTRY PROX		**€ 377,00**	2	5

1.4 START FINGER 006

Art	Descrizione	A	B	Min	Conf
072-600	Terminale di controllo accessi biometrico 1.000 utenti con lettore transponder e tastiera STAR FINGER 006 Codice articolo errato sul catalogo 2006		**€ 1.716,00**	2	5
072-605	Terminale di controllo accessi biometrico 2.000 utenti con lettore transponder e tastiera STAR FINGER 006		**€ 1.947,00**	2	5

- I prezzi sono al netto di IVA e delle spese di trasporto
- I prezzi possono variare senza preavviso

NOVITA' 2007

MOBILE OPEN

Aprire un varco o comandare un dispositivo attraverso il telefono cellulare. Amministrazione del dispositivo da qualsiasi punto grazie ad un modem GSM/GPRS oppure localmente, utilizzando una centralina per controllo accessi tipo SENIOR o LM2002.

Art	Descrizione	A	B	Min	Conf
072-300	MO200 in versione apricancello, 500 utenti.	**A**	**€ 699,00**	4	10
072-301	MO200 in versione telecomando, 500 utenti	**A**	**€ 699,00**	4	10
072-302	MO200 in versione uscita ISO ABA track 2	**A**	**€ 699,00**	4	10
072-303	Modem GSM/GPRS USB per MO200 + Software di amministrazione remota	**B**	**€ 370,00**	1	5
072-305	KIT MO200 apricancello + Modem GSM	**A**	**€ 1.029,00**	2	5
072-306	KIT MO200 telecomando + Modem GSM	**A**	**€ 1.029,00**	2	5
072-307	KIT MO200 ISO ABA + LM2002 + software di amministrazione AxWin/1	**A**	**€ 1.290,00**	2	5
072-308	KIT MO200 ISO ABA + SENIOR + Software di amministrazione	**A**	**€ 990,00**	2	5

1.5 MODELLI PRECEDENTI PER SOLUZIONI AUTONOME

(Non per nuovi impianti)

Art	Descrizione	A	B	Min	Conf
070-080	Terminale di controllo accessi **Junior**	**€ 186,50**		10	
070-610	Terminale di controllo accessi **PX15**	**€ 307,00**		10	
070-611	Terminale di controllo accessi da incasso per scatola 503 **PX15N**	**€ 336,50**		10	
070-619	**MASTERCARD** per terminale PX15 e PX15N	**€ 28,00**		10	
070-614	Antenna ausiliaria **PX15A**	**€ 58,00**		10	
070-615	Antenna ausiliaria per scatola da incasso 503 **PX15AN**	**€ 79,50**		10	
070-617	Tastiera di programmazione per terminali PX15, modello **EK12**	**€ 1.185,50**		1	

- I prezzi sono al netto di IVA e delle spese di trasporto
- I prezzi possono variare senza preavviso

2.0 TERMINALI PER IL CONTROLLO ACCESSI

2.1 LM2002

Art	Descrizione	A	B	Min	Conf
070-005	Terminale di controllo accessi LM2002	**€ 471,00**		4	10
022-599	Tessere di programmazione PG14M (Con banda magnetica)	**€ 31,00**		2	10
022-699	Tessere di programmazione PG14P (Transponder EM)	**€ 78,50**		2	5
022-698	Tessere di programmazione PG14H (Transponder HID)	**€ 222,00**		2	5

2.2 LEGGO 2000

Art	Descrizione	A	B	Min	Conf
070-022	Terminale leggo 2000 senza tastiera, display e senza lettore	**€ 561,50**		2	5
070-021	Terminale leggo 2000 con display e tastiera, senza lettore	**€ 657,50**		2	5
070-020	Terminale leggo 2000 con display, tastiera e lettore per carte magnetiche	**€ 740,50**		2	5
070-023	Terminale leggo 2000 con display, tastiera e lettore per transponder EM	**€ 811,50**		2	5
070-029	Terminale leggo 2000 con display, tastiera e lettore per transponder HID	**€ 1.123,00**		2	5
070-022A	Terminale leggo 2000 senza tastiera, display e senza lettore. Alimentazione isolata	**€ 663,50**		2	5
070-021A	Terminale leggo 2000 con display e tastiera, senza lettore. Alimentazione isolata	**€ 754,00**		2	5
070-020A	Terminale leggo 2000 con display, tastiera e lettore per carte magnetiche. Alimentazione isolata	**€ 871,00**		2	5
070-023A	Terminale leggo 2000 con display, tastiera e lettore per transponder EM. Alimentazione isolata	**€ 962,00**		2	5
070-029A	Terminale leggo 2000 con display, tastiera e lettore per transponder HID. Alimentazione isolata	**€ 1.273,50**		2	5

- I prezzi sono al netto di IVA e delle spese di trasporto
- I prezzi possono variare senza preavviso

2.3 TERP II

Art	Descrizione	A	B	Min	Conf
070-300	Terminale TERP II con lettore per carte magnetiche in traccia 2	**€ 1.304,50**		1	4
070-310	Terminale TERP II con lettore per carte di prossimità EM	**€ 1.386,50**		1	4
070-320	Terminale TERP II con lettore per carte di prossimità HID	**€ 1.600,50**		1	4
070-301	Terminale TERP II con lettore per carte magnetiche in traccia 2 + modem	**€ 1.674,00**		1	4
070-311	Terminale TERP II con lettore per carte di prossimità EM + modem	**€ 1.755,50**		1	4
070-321	Terminale TERP II con lettore per carte di prossimità HID + modem	**€ 1.970,00**		1	4
070-302	Terminale TERP II con lettore per carte magnetiche in traccia 2 + interfaccia ethernet	**€ 1.674,00**		1	4
070-312	Terminale TERP II con lettore per carte di prossimità EM + interfaccia ethernet	**€ 1.756,00**		1	4
070-322	Terminale TERP II con lettore per carte di prossimità HID + interfaccia ethernet	**€ 1.970,00**		1	4
070-390	Alimentatore e caricabatteria per TERP II (Già incluso nel costo del TERP II)	**€ 96,50**		1	4
070-392	Batteria 12V 2,2AH per TERP II	**€ 39,00**		1	4

NOTA: Nel prezzo del TERP II è già compreso alimentatore e batteria.

2.4 MODELLI PRECEDENTI DI NUOVI TERMINALI

(Non per nuovi impianti)

Art	Descrizione	A	B	Min	Conf
070-000	Terminale di controllo accessi LM2000	**€ 511,70**		10	

- I prezzi sono al netto di IVA e delle spese di trasporto
- I prezzi possono variare senza preavviso

3.0 ACCESSORI PER SISTEMI DI CONTROLLO ACCESSI

3.1 CRX 24

Art	Descrizione	A	B	Min	Conf
070-060	Convertitore RS232-RS485 modello CRX24	**€ 322,00**		2	5

Codice articolo errato sul catalogo 2006

3.2 COMUNICATION SERVER

Art	Descrizione	A	B	Min	Conf
070-550	Interfaccia RS232-RS485 per rete LAN tipo COM-SRV Alimentazione 12VDC	**€ 404,50**		2	5
070-551	Interfaccia RS232-RS485 per rete LAN tipo COM-SRV Alimentazione 15..30VDC/12..24VAC	**€ 449,00**		2	5

3.3 DRX25

Art	Descrizione	A	B	Min	Conf
070-025	Amplificatore per segnali TTL dal lettore al terminale, fino a 300 metri di distanza, tipo DRX25	**€ 151,00**		5	10

3.4 LETTORI PER PC

Art	Descrizione	A	B	Min	Conf
070-206	Lettore di transponder EM per porta USB, tipo EMU-P USB	**€ 324,50**		1	4
070-881	Lettore di transponder EM per porta RS232, tipo EMU-P RS232	**€ 279,00**		1	4
070-780	Lettore per carte magnetiche in traccia 2 per porta PS2, tipo EMU-M PS2		**€ 210,80**	1	4
070-791	Lettore per carte magnetiche in traccia 2 per porta USB, tipo EMU-M USB		**€ 210,80**	1	4
070-790	Lettore per carte magnetiche in traccia 2 per porta RS232, tipo EMU-M RS232		**€ 188,00**	1	4

- I prezzi sono al netto di IVA e delle spese di trasporto
- I prezzi possono variare senza preavviso

3.5 TAG CODER

Art	Descrizione	A	B	Min	Conf
088-540	Programmatore per transponder tipo TAGCODER	**€ 989,50**		1	4

Codice articolo errato sul catalogo 2006

3.6 ALIMENTATORI

Art	Descrizione	A	B	Min	Conf
093-510	Alimentatore switching da guida DIN 85…264VAC/12VDC 2,5A tipo DPP30-12		**€ 107,20**	5	15
093-511	Alimentatore switching da guida DIN 85…264VAC/12VDC 3,4A tipo DPP50-15		**€ 129,60**	5	15
093-520	Alimentatore switching da guida DIN 85…264VAC/12VDC 2A tipo AL02-12		**€ 87,60**	5	15

- I prezzi sono al netto di IVA e delle spese di trasporto
- I prezzi possono variare senza preavviso

4.0 SOFTWARE DI CONTROLLO ACCESSI AxWin

4.1 NUOVE LICENZE

Art	Descrizione	A	B	Min	Conf
800-000	Software di controllo accessi AxWin-3 single	**€ 611,00**		1	5
800-001	Software di controllo accessi AxWin-10 single	**€ 943,00**		1	3
800-002	Software di controllo accessi AxWin-32 single	**€ 1.371,00**		1	
800-003	Software di controllo accessi AxWin-64 single	**€ 1.941,00**		1	
800-004	Software di controllo accessi AxWin-128 single	**€ 2.654,00**		1	
800-005	Software di controllo accessi AxWin-256 single	**€ 3.509,00**		1	
800-006	Software di controllo accessi AxWin-512 single	**€ 4.507,00**		1	
800-100	Software di controllo accessi AxWin-3 server	**€ 991,00**		1	3
800-101	Software di controllo accessi AxWin-10 server	**€ 1.656,00**		1	2
800-102	Software di controllo accessi AxWin-32 server	**€ 2.369,00**		1	
800-103	Software di controllo accessi AxWin-64 server	**€ 3.224,00**		1	
800-104	Software di controllo accessi AxWin-128 server	**€ 4.222,00**		1	
800-105	Software di controllo accessi AxWin-256 server	**€ 5.363,00**		1	
800-106	Software di controllo accessi AxWin-512 server	**€ 6.646,00**		1	
800-048	Modulo aggiuntivo per la gestione visitatori per AxWin single	**€ 615,00**		1	
800-148	Modulo aggiuntivo per la gestione visitatori per AxWin server	**€ 900,00**		1	
800-149	Licenza per postazione di lavoro AxWin Client	**€ 302,00**		1	5
800-147	Licenza per postazione di lavoro modulo visitatori Client (Necessita anche di 800-149)	**€ 259,00**		1	5
800-201	Modulo per la stampa veloce presenze per evacuazione	**€ 330,00**		1	
800-202	Modulo Foto View	**€ 279,00**		1	

4.2 AGGIORNAMENTI DALLE VERSIONI PRECEDENTI

Art	Descrizione	A	B	Min	Conf
800-050	Aggiornamento AxWin-3 single	**€ 188,00**		1	
800-051	Aggiornamento AxWin-10 single	**€ 287,00**		1	
800-052	Aggiornamento AxWin-32 single	**€ 416,00**		1	
800-053	Aggiornamento AxWin-64 single	**€ 587,00**		1	
800-054	Aggiornamento AxWin-128 single	**€ 800,00**		1	
800-055	Aggiornamento AxWin-256 single	**€ 1.057,00**		1	
800-056	Aggiornamento AxWin-512 single	**€ 1.357,00**		1	
800-150	Aggiornamento AxWin-3 server	**€ 302,00**		1	
800-151	Aggiornamento AxWin-10 server	**€ 501,00**		1	
800-152	Aggiornamento AxWin-32 server	**€ 715,00**		1	
800-153	Aggiornamento AxWin-64 server	**€ 972,00**		1	
800-154	Aggiornamento AxWin-128 server	**€ 1.271,00**		1	
800-155	Aggiornamento AxWin-256 server	**€ 1.613,00**		1	
800-156	Aggiornamento AxWin-512 server	**€ 1.998,00**		1	
800-199	Aggiornamento postazione di lavoro AxWin Client	**€ 92,00**		1	5
800-098	Aggiornamento modulo gestione visitatori single	**€ 186,00**		1	
800-198	Aggiornamento per moduilo gestione visitatori server	**€ 273,00**		1	
800-197	Aggiornamento per modulo gestione visitatori client	**€ 79,00**		1	5

- I prezzi sono al netto di IVA e delle spese di trasporto
- I prezzi possono variare senza preavviso

4.3 AMPLIAMENTI DEL SOFTWARE

Art	Descrizione	A	B	Min	Conf
800-301	Da AxWin-3 Single a AxWin-10 Single	**€ 402,00**		1	
800-302	Da AxWin-10 Single a AxWin-32 Single	**€ 516,00**		1	
800-303	Da AxWin-32 Single a AxWin-64 Single	**€ 687,00**		1	
800-304	Da AxWin-64 Single a AxWin-128 Single	**€ 856,00**		1	
800-305	Da AxWin-128 Single a AxWin-256 Single	**€ 1.029,00**		1	
800-306	Da AxWin-256 Single a AxWin-512 Single	**€ 1.200,00**		1	
800-401	Da AxWin-3 Server a AxWin-10 Server	**€ 801,00**		1	
800-402	Da AxWin-10 Server a AxWin-32 Server	**€ 856,00**		1	
800-403	Da AxWin-32 Server a AxWin-64 Server	**€ 1.029,00**		1	
800-404	Da AxWin-64 Server a AxWin-128 Server	**€ 1.200,00**		1	
800-405	Da AxWin-128 Server a AxWin-256 Server	**€ 1.371,00**		1	
800-406	Da AxWin-256 Server a AxWin-512 Server	**€ 1.542,00**		1	
800-450	Da Axwin-3 Single a AxWin-3 Server	**€ 458,00**		1	
800-451	Da Axwin-10 Single a AxWin-10 Server	**€ 858,00**		1	
800-452	Da Axwin-32 Single a AxWin-32 Server	**€ 1.199,00**		1	
800-453	Da Axwin-64 Single a AxWin-64 Server	**€ 1.542,00**		1	
800-454	Da Axwin-128 Single a AxWin-128 Server	**€ 1.884,00**		1	
800-455	Da Axwin-256 Single a AxWin-256 Server	**€ 2.226,00**		1	
800-456	Da Axwin-512 Single a AxWin-512 Server	**€ 2.568,00**		1	

4.4 CONTRATTI DI ASSISTENZA E AGGIORNAMENTO (Categoria C)

Art	Descrizione	C	B	Min	Conf
602-000	Assistenza e aggiornamento AxWin-3 single	**€ 223,20**		1	
602-001	Assistenza e aggiornamento AxWin-10 single	**€ 308,80**		1	
602-002	Assistenza e aggiornamento AxWin-32 single	**€ 382,80**		1	
602-003	Assistenza e aggiornamento AxWin-64 single	**€ 474,40**		1	
602-004	Assistenza e aggiornamento AxWin-128 single	**€ 588,40**		1	
602-005	Assistenza e aggiornamento AxWin-256 single	**€ 702,40**		1	
602-006	Assistenza e aggiornamento AxWin-512 single	**€ 844,80**		1	
602-100	Assistenza e aggiornamento AxWin-3 server	**€ 291,60**		1	
602-101	Assistenza e aggiornamento AxWin-10 server	**€ 394,40**		1	
602-102	Assistenza e aggiornamento AxWin-32 server	**€ 502,80**		1	
602-103	Assistenza e aggiornamento AxWin-64 server	**€ 622,40**		1	
602-104	Assistenza e aggiornamento AxWin-128 server	**€ 765,20**		1	
602-105	Assistenza e aggiornamento AxWin-256 server	**€ 924,80**		1	
602-106	Assistenza e aggiornamento AxWin-512 server	**€ 1.101,60**		1	
602-048	Assistenza e aggiornamento Modulo gestione visitatori single	**€ 160,40**		1	
602-148	Assistenza e aggiornamento Modulo gestione visitatori single	**€ 194,80**		1	
602-149	Assistenza e aggiornamento postazione AxWin client	**€ 75,20**		1	5
602-147	Assistenza e aggiornamento modulo gestione visitatori client	**€ 48,60**		1	5
602-200	Assistenza diretta	**+35%**		1	

- I prezzi sono al netto di IVA e delle spese di trasporto
- I prezzi possono variare senza preavviso

5.0 STARTER KIT

Art	Descrizione	A	B	Min	Conf
070-220	Starter Kit Leggo 2000 con lettore magnetico	**€ 1.178,50**		1	
070-221	Starter Kit Leggo 2000 con lettore di prossimità	**€ 1.199,00**		1	
070-210	Starter Kit LM2002 con lettori magnetici	**€ 866,00**		1	
070-211	Starter Kit LM2002 con lettori di prossimità	**€ 899,00**		1	

- I prezzi sono al netto di IVA e delle spese di trasporto
- I prezzi possono variare senza preavviso

6.0 IDENTIFICATORI E CREDENZIALI

6.1 LETTORI PER CARTE MAGNETICHE

Art	Descrizione	A	B	Min	Conf
088-032	Lettore LA32 senza cavo. Paizzole a saldare. Legge la traccia 2	**€ 76,50**		10	20
070-707	Lettore LA32 con 3 metri di cavo. Legge la traccia 2	**€ 104,50**		5	10
070-710	Lettore LA132 tropicalizzato, in alluminio lavorato e anodizzato. 3 metri di cavo. Legge la traccia 2	**€ 296,00**		2	5
070-720	Lettore LA135 tropicalizzato e in zama pressofusa cromata. 12 cm di cavo. Legge la traccia 2	**€ 179,50**		4	10
070-721	Lettore LA165 tropicalizzato e in zama pressofusa cromata. 12 cm di cavo. Tripla traccia.	**€ 198,50**		2	4
070-730	Lettore LA152 tropicalizzato con pannello anteriore in alluminio anodizzato. Traccia 2	**€ 570,50**		2	5
088-024	Lettore a scorrimento in plastica per esterno. Legge la traccia 2		**€ 210,00**	4	10
070-740	Lettore LA52 da incasso per scatola 503 e telaio Gewiss. Traccia 2.	**€ 229,50**		4	10
070-741	Lettore LA52H da incasso per scatola 503 e telaio Gewiss. Con pulsante per chiamata. Traccia 2.	**€ 244,00**		4	10

6.2 TESSERE CON BANDA MAGNETICA

Art	Descrizione	A	B	Min	Conf
022-506	Confezione 50 carte magnetiche logo APICE, numerate e codificate, pronte all'uso. T50C	**€ 74,50**		1	5
022-507	Confezione 100 carte magnetiche logo APICE, numerate e codificate, pronte all'uso. T100C	**€ 125,00**		1	3
022-508	Confezione 250 carte magnetiche logo APICE, numerate e codificate, pronte all'uso. T250C	**€ 276,00**		1	2
022-501	Tessera magnetica bianca. Banda LoCo da codificare. BDML	**€ 0,66**		50	500
022-500	Tessera magnetica bianca. Banda HiCo da codificare. BDMH	**€ 0,42**		50	500

- I prezzi sono al netto di IVA e delle spese di trasporto
- I prezzi possono variare senza preavviso

6.3 LETTORI PER TRANSPONDER EM

Art	Descrizione	A	B	Min	Conf
070-801	Lettore PX10-IG, per placca GEWISS 2 moduli. Connettore RJ45 a 8 poli	**€ 184,50**		4	10
070-802	Lettore PX10-IT, per placca BTICINO LIVING International 2 moduli. Connettore RJ45 8 poli	**€ 184,50**		4	10
072-610	Lettore PX12-P05/H con morsettiera a 8 poli. Alimentazione 5VDC	**€ 163,50**		4	10
072-611	Lettore PX12-P05/W con cavo 3 metri. Alimentazione 5VDC	**€ 163,50**		4	10
072-612	Lettore PX12-P12/H con morsettiera a 8 poli. Alimentazione 12VDC	**€ 163,50**		4	10
072-613	Lettore PX12-P12/W con cavo 3 metri. Alimentazione 12VDC	**€ 163,50**		4	10
072-620	Lettore PX12-I05/H da incasso. con morsettiera 8 poli. Alimentazione 5VDC	**€ 163,50**		4	10
072-621	Lettore PX12-I05/C da incasso con connettore RJ45 8 poli. Alimentazione 5VDC	**€ 163,50**		4	10
072-622	Lettore PX12-I12/H da incasso con morsettiera 8 poli. Alimentazione 12VDC	**€ 163,50**		4	10
072-623	Lettore PX12-I12/H da incasso con connettore RJ45 8 poli. Alimentazione 12VDC	**€ 163,50**		4	10
088-910	Lettore PX10-T con tastiera, completamente stagno. Tastiera elettromagnetica.	**€ 525,00**		4	5

6.4 TESSERE E OGGETTI CON TRANSPONDER EM

Art	Descrizione	A	B	Min	Conf
022-608	Confezione 25 carte di prossimità numerate da 1 a 25 con report T25P. Pronte all'uso	**€ 139,50**		1	5
022-606	Confezione 50 carte di prossimità numerate da 1 a 50 con report T50P. Pronte all'uso	**€ 253,00**		1	3
022-607	Confezione 100 carte di prossimità numerate da 1 a 100 con report T100P. Pronte all'uso	**€ 478,50**		1	2
022-600	Tessera di prossimità bianca con chip EM. BDP	**€ 3,72**		25	250
022-700	Tessera di prossimità bianca con chip EM e con banda magnetica HiCo da codificare. BDPM	**€ 4,80**		25	250
022-650	Tessera di prossimità bianca con chip riscrivibile Q5.	**€ 9,40**		25	100
022-750	Tessera di prossimità bianca con chip riscrivibile Q5 e con banda magnetica HiCo da codificare	**€ 9,95**		25	100
022-660	Bracciale plastico con transponder EM stile orologio	**€ 12,80**		10	100
022-661	Bracciale elastico con transponder EM stile laccino	**€ 10,40**		10	100
022-672	Portachiavi plastico con transponder EM	**€ 8,80**		10	100
022-182	Tag plastico con transponder EM. Diametro 20 mm	**€ 5,30**		50	250
022-183	Tag plastico con transponder EM. Diametro 30 mm	**€ 7,35**		50	250

- I prezzi sono al netto di IVA e delle spese di trasporto
- I prezzi possono variare senza preavviso

6.5 LETTORI PER TRANSPONDER DI TIPO MIFARE

Art	Descrizione	A	B	Min	Conf
072-100	Lettore LXS-R31A/UID per tessere MIFARE. Lettura solo serial number		**€ 233,60**	10	20
072-101	Lettore LXS-R31A/SID per tessere MIFARE. Lettura serial number e area di memoria		**€ 285,20**	10	20
072-110	Lettore/scrittore per carte mifare.		**€ 2.721,60**	1	5
070-013	Lettore PX10-M/W per carte MIFARE. Lettura del serial number. Cavo 3 metri. Alimentazione 5VDC	**€ 305,50**		5	10
070-015	Lettore PX10-M/H per carte MIFARE. Lettura del serial number. Morsettiera 8 poli. Alimentazione 5VDC	**€ 305,50**		5	10

NOTA: Anche tutti i lettori i.class HID sono in grado di leggere il serial number delle carte MIFARE, consultare anche questi prodotti nel caso in cui l'applicazione richiedesse solo questo tipo di lettura.

- I prezzi sono al netto di IVA e delle spese di trasporto
- I prezzi possono variare senza preavviso

6.6 LETTORI PER TRANSPONDER DI TIPO i.CLASS HID

Art	Descrizione	A	B	Min	Conf
070-890	Lettore i.class HID modello R10. 4,83x10,26x2,03 cm		**€ 167,00**	1	10
070-893	Lettore i.class HID modello R30. 8,38x8,38x1,91 cm		**€ 320,00**	1	5
070-891	Lettore i.class HID modello R40. 8,38x12,19x2,16 cm		**€ 332,00**	1	5
070-898	Lettore i.class HID modello R90 30,5 x 30,5 x 3,2 cm		**€ 970,00**	1	3
070-894	Lettore i.class HID modello RK40 con tastiera. dim. 8,38x12,19x2,16 cm		**€ 614,00**	1	5
070-895	Lettore e scrittore i.class HID modello RW300 dim. 8,38x8,38x1,91 cm		**€ 381,00**	1	5
070-892	Lettore e scrittore i.class HID modello RW400 dim. 8,38x12,19x2,16 cm		**€ 393,00**	1	5
070-896	Lettore e scrittore i.class HID con tastiera modello RWK400 dim. 8,38x12,19x2,16 cm		**€ 663,00**	1	5
070-897	Lettore e scrittore i.class HID con tastiera e display modello RWKL550 dim. 10,59x15,60x3,76 cm		**€ 982,00**	1	5
072-602	Lettore e scrittore i.class HID con tastiera e display e lettore biometrico modello RWKLB575		**€ 1.596,00**	1	5
072-603	Lettore biometrico per trasformare RWKL550 in RWKLB575		**€ 798,00**	1	5
072-609	Unità per la codifica delle carte e delle impronte digitali modello CP575		**€ 1.596,00**	1	2
070-899	Programmatore per tessere i.class HID modellp CP400		**€ 2.930,00**	1	

6.7 TESSERE E OGGETTI CON TRANSPONDER i.CLASS HID

Art	Descrizione	A	B	Min	Conf
022-135	Tessera iCLASS CARD 2K. 2 aree applicative		**€ 5,60**	100	500
022-136	Tessera iCLASS CARD 16K. 2 aree applicative		**€ 10,30**	100	500
022-137	Tessera iCLASS CARD 16K. 16 aree applicative		**€ 10,30**	100	500
022-138	Tessera iCLASS CARD 2K. 2 aree applicative + tag 125 KHz		**€ 12,20**	100	500
022-139	Tessera iCLASS CARD 16K. 2 aree applicative + tag 125 KHz		**€ 14,50**	100	500
022-140	Tessera iCLASS CARD 16K. 16 aree applicative + tag 125 KHz		**€ 14,50**	100	500
022-141	Porta chiavi iCLASS KEY 2K. 2 aree applicative		**€ 7,30**	100	250
022-142	Porta chiavi iCLASS KEY 16K. 2 aree applicative		**€ 12,30**	100	250
022-143	Porta chiavi iCLASS KEY 16K. 16 aree applicative		**€ 12,30**	100	250
022-144	Stick adesivo iCLASS TAG 2K. 2 aree applicative		**€ 4,90**	100	250
022-145	Stick adesivo iCLASS TAG 16K. 2 aree applicative		**€ 8,50**	100	250
022-146	Stick adesivo iCLASS TAG 16K. 16 aree applicative		**€ 8,50**	100	250

- I prezzi sono al netto di IVA e delle spese di trasporto
- I prezzi possono variare senza preavviso

6.8 LETTORI PER TRANSPONDER HID 125KHz

Art	Descrizione	A	B	Min	Conf
070-820	Lettore HID modello PROXPOINT+ classic. Interfaccia clock+dati		**€ 147,00**	5	10
070-821	Lettore HID modello PROXPOINT+ classic. Interfaccia wiegand		**€ 147,00**	5	10
070-822	Lettore HID modello PROXPOINT+ designer. Interfaccia clock+dati		**€ 147,00**	5	10
070-823	Lettore HID modello PROXPOINT+ designer. Interfaccia wiegand		**€ 147,00**	5	10
070-8201	Cover PROXPOINT+ classic bianca		**€ 23,00**	5	20
070-8202	Cover PROXPOINT+ classic beige		**€ 23,00**	5	20
070-8203	Cover PROXPOINT+ classic nera		**€ 23,00**	5	20
070-8204	Cover PROXPOINT+ classic grigia		**€ 23,00**	5	20
070-8221	Cover PROXPOINT+ designer bianca		**€ 23,00**	5	20
070-8222	Cover PROXPOINT+ designer beige		**€ 23,00**	5	20
070-8224	Cover PROXPOINT+ designer grigia		**€ 23,00**	5	20
070-8225	Cover PROXPOINT+ designer blu		**€ 23,00**	5	20
070-830	Lettore HID modello MINIPROX classic, interfaccia clock+dati		**€ 254,00**	2	5
070-831	Lettore HID modello MINIPROX classic, interfaccia wiegand		**€ 254,00**	2	5
070-832	Lettore HID modello MINIPROX designer, interfaccia clock+dati		**€ 254,00**	2	5
070-833	Lettore HID modello MINIPROX designer, interfaccia wiegand		**€ 254,00**	2	5
070-8301	Cover MINIPROX Classic bianca		**€ 30,00**	5	10
070-8302	Cover MINIPROX Classic beige		**€ 30,00**	5	10
070-8303	Cover MINIPROX Classic nera		**€ 30,00**	5	10
070-8304	Cover MINIPROX Classic grigia		**€ 30,00**	5	10
070-8321	Cover MINIPROX Designer bianca		**€ 30,00**	5	10
070-8322	Cover MINIPROX Designer beige		**€ 30,00**	5	10
070-8324	Cover MINIPROX Designer grigia		**€ 30,00**	5	10
070-8325	Cover MINIPROX Designer blu		**€ 30,00**	5	10
070-840	Lettore PROXPRO II con interfaccia clock+dati		**€ 272,00**	2	5
070-841	Lettore PROXPRO II con interfaccia wiegand		**€ 272,00**	2	5
070-842	Lettore PROXPRO con interfaccia RS232		**€ 302,00**	2	5
070-8401	Cover PROXPRO II bianca		**€ 45,00**	5	10
070-8402	Cover PROXPRO II beige		**€ 45,00**	5	10
070-8403	Cover PROXPRO II nera		**€ 45,00**	5	10
070-8404	Cover PROXPRO II grigia		**€ 45,00**	5	10
070-845	Lettore MAXIPROX		**€ 841,00**	1	4
070-8451	Cover grigia per lettore MAXIPROX		**€ 89,00**	2	5

- I prezzi sono al netto di IVA e delle spese di trasporto
- I prezzi possono variare senza preavviso

6.9 TESSERE E OGGETTI CON TRANSPONDER 125KHz HID

Art	Descrizione	A	B	Min	Conf
022-615	Tessera PROXCARD II 125 KHz		**€ 3,90**	25	500
022-610	Tessera ISOPROX II 125 KHz		**€ 7,50**	25	500
022-611	Tessera DUOPROX II 125 KHz		**€ 8,20**	25	500
022-680	Portachiavi PROXKEY II 125 KHz		**€ 7,80**	100	250
022-690	Stick adesivo MICROPROX TAG 125 KHz		**€ 12,60**	100	250
022-620	Tessera PROXPASS 125 KHz attiva		**€ 48,20**	10	50

6.10 LETTORI 2,45GHz A LUNGA PORTATA

Art	Descrizione	A	B	Min	Conf
070-865	Lettore LR2020. Portata 2 metri. IP44		**€ 5.093,60**	1	3
070-866	Lettore LR2030. Portata 3 metri. IP44		**€ 5.461,60**	1	3
070-870	Lettore LR2040. Portata 4 metri. Dotato di BOX IP56		**€ 6.473,60**	1	3
070-875	Lettore LR2050. Portata 5 metri. Composto da due moduli: elettronica e antenna stagna		**€ 7.976,80**	1	2
070-876	Lettore LR2100. Portata 10 metri. Composto da due moduli: elettronica e antenna stagna.		**€ 9.235,20**	1	2
070-8651	Opzione BOX IP56 per lettori LR2020 e LR2030.		**€ 690,40**	1	

6.11 TRANSPONDER PER LETTORI A LUNGA PORTATA

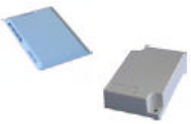

Art	Descrizione	A	B	Min	Conf
022-630	Tessera per lettore a lunga distanza THINY CARD		**€ 52,00**	5	100
022-631	Tessera per lettore a lunga distanza STRONG CARD		**€ 65,60**	5	100
608-630	Programmazione standard per carte a lunga distanza		**€ 3,20**	5	100
608-631	Programmazione personalizzata per carte a lunga distanza		**€ 5,60**	5	100
023-560	Clip personale per appendere la THINY CARD		**€ 3,20**	25	100
023-561	Clip veicolare adesiva per appendere la THINY CARD al vetro		**€ 4,80**	25	100

- I prezzi sono al netto di IVA e delle spese di trasporto
- I prezzi possono variare senza preavviso

6.12 TRASMETTITORI RADIO CODIFICATI

Art	Descrizione	A	B	Min	Conf
072-200	Ricevitore MRRE	**€ 126,50**		4	10
072-210	Trasmettitore bicanale	**€ 29,50**		10	50
072-211	Trasmettitore bicanale con transponder EM incorporato	**€ 32,00**		10	50

6.13 IDENTIFICATORI BIOMETRICI

Art	Descrizione	A	B	Min	Conf
072-600	Terminale di controllo accessi biometrico 1.000 utenti con lettore transponder e tastiera STAR FINGER 006 Codice articolo errato sul catalogo 2006		**€ 1.716,00**	2	5
072-605	Terminale di controllo accessi biometrico 2.000 utenti con lettore transponder e tastiera STAR FINGER 006		**€ 1.947,00**	2	5
072-752	Software di enrollment per FINGER006		**100,00 €**	1	
072-602	Lettore e scrittore i.class HID con tastiera e display e lettore biometrico modello RWKLB575		**€ 1.594,40**	1	5
072-609	Unità per la codifica delle carte e delle impronte digitali modello CP575		**€ 1.594,40**	1	
089-700	Identificatore biometrico 1:500		**€ 1.456,00**	2	5
089-702	Identificatore biometrico 1:500, 1:1 con database sulla carta MIFARE o in memoria 500 utenti		**€ 1.650,00**	2	5
089-701	Identificatore biometrico 1:500, 1:1 con database sulla carta i.class o in memoria 500 utenti		**€ 1.650,00**	2	5
089-715	Identificatore biometrico da esterno 1:800		**€ 4.554,00**	2	5
089-716	Identificatore biometrico da esterno 1:1 con template su carta MIFARE o 800 utenti in memoria.		**€ 4.554,00**	2	5
098-717	Identificatore biometrico da esterno 1:N 800 utenti o 1:1 con template su carta MIFARE o 800 utenti in memoria.		**€ 5.346,00**	2	5
089-718	Identificatore biometrico da esterno 1:48.000		**€ 5.940,00**	2	5
089-719	Identificatore biometrico da esterno 1:48.000 oppure 1:1 con 48.000 template in memoria. MIFARE		**€ 6.534,00**	2	5
089-705	Identificatore biometrico con tastiera e display 1:800		**€ 3.119,00**	2	5
089-706	Identificatore biometrico con tastiera e display, identificazione 1:1 con template su carta MIFARE oppure 800 utenti in memoria		**€ 3.119,00**	2	5
089-707	Identificatore biometrico con tastiera e display, identificazione 1:800, oppure 1:1 con template su carta MIFARE oppure 800 utenti in memoria		**€ 3.564,00**	2	5

- I prezzi sono al netto di IVA e delle spese di trasporto
- I prezzi possono variare senza preavviso

Art	Descrizione	A	B	Min	Conf
089-708	Identificatore biometrico con tastiera e display, identificazione 1:800, oppure 1:1 con template su carta MIFARE oppure 800 utenti in memoria. Con rilevatore di dito falso.		**€ 5.247,00**	2	5
089-709	Identificatore biometrico con tastiera e display 1:48.000		**€ 3.564,00**	2	5
089-710	Identificatore biometrico con tastiera e display, identificazione 1:48.000, oppure 1:1 con template su carta MIFARE oppure 48.000 utenti in memoria		**€ 3.564,00**	2	5
072-750	Stazione di enrollment MEMS Light		**€ 1.726,00**	1	
072-750	Stazione di enrollment MEMS Standard		**€ 3.452,00**	1	
072-730	Alimentatore 220V per terminale biometrico		**€ 99,00**	2	5
072-735	Codificatore MIFARE per scrivere il template sulla carta		**€ 644,00**	1	
072-736	Codificatore iClass per scrivere il template sulla carta		**€ 644,00**	1	

6.14 IDENTIFICATORI A TASTIERA

Art	Descrizione	A	B	Min	Conf
070-602	Tastiera in metallo con uscita configurabile TTL modelo TE8AV	**€ 220,00**		2	5
088-910	Lettore PX10-T con tastiera, completamente stagno. Tastiera elettromagnetica.	**€ 525,00**		2	5

- I prezzi sono al netto di IVA e delle spese di trasporto
- I prezzi possono variare senza preavviso

6.15 SISTEMA DI RICONOSCIMENTO TARGHE

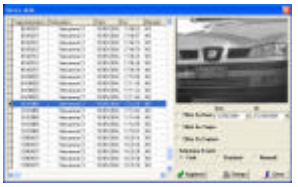

Art	Descrizione	A	B	Min	Conf
070-910	Sistema APR1000 per rilevare le targhe fino a 4 corsie di veicoli. Interfacciabile con sistema AxWin	**€ 18.990,00**		1	2

7.0 CONTATORE DI VEICOLI PER PARCHEGGIO

Art	Descrizione	A	B	Min	Conf
070-169	Contatore di veicoli per parcheggio	**€ 657,50**		1	5

- I prezzi sono al netto di IVA e delle spese di trasporto
- I prezzi possono variare senza preavviso

8.0 LAVORAZIONI SU TESSERE E CREDENZIALI

Istruzioni alla consultazione del listino per le lavorazioni su tessere:

1. Si sceglie il tipo di tessera.
2. Si sceglie una tra le lavorazioni seguenti:
   a. Lavorazioni di base (8.1)
   b. Stampa del logo monocromatico (8.2)
   c. Stampa del logo a colori (8.3)
3. Se si usano transponder EM e si richiede un report sulla corrispondenza del codice interno col codice stampato sulla tessera, si deve ordinare l'opzione report. Utilizzando il software AxWin insieme a un lettore per il PC di tipo EMU-x, l'opzione report non è richiesta.
4. Per ordinare le tessere personalizzate, riempire il modulo di ordinazione che si trova nelle ultime pagine del listino.

8.1 LAVORAZIONI DI BASE

La lavorazione di base comprende la numerazione progressiva, la codifica della banda magnetica e il report.

Art	Descrizione	A	B	Min	Conf
608-001	Stampa della numerazione progressiva.	**€ 0,55**		10	500
608-000	Codifica progressiva della banda magnetica.	**€ 0,45**		10	500
608-002	Stampa della numerazione progressiva e codifica progressiva della banda magnetica.	**€ 0,70**		10	500
608-003	Opzione report	**€ 0,10**		10	500
608-672	Numerazione dei portachiavi.	**€ 1,10**		10	500
608-100	Spese fisse necessarie per una o più delle lavorazioni di cui sopra. Per ciascun lotto di tessere	**€ 55,00**		1	

8.2 STAMPA LOGO MONOCROMATICO

La stampa del logo monocromatico comprende nel costo anche l'eventuale numerazione progressiva e la codifica della banda magnetica. I colori a scelta sono nero, verde, rosso o blu.

Art	Descrizione	A	B	Min	Conf
608-010	Stampa del logo monocromatico.	**€ 1,05**		10	200
608-003	Opzione report	**€ 0,10**		10	500
608-109	Spese fisse per il primo ordine.	**€ 137,50**		1	
608-110	Spese fisse per il riordino.	**€ 55,00**		1	
608-120	Sovrapprezzo per stampare campi variabili provenienti da un database. Per ciascun lotto.	**€ 110,00**		1	

- I prezzi sono al netto di IVA e delle spese di trasporto
- I prezzi possono variare senza preavviso

8.3 STAMPA DEL LOGO A COLORI

La stampa del logo monocromatico comprende nel costo anche l'eventuale numerazione progressiva e la codifica della banda magnetica.

Art	Descrizione	A	B	Min	Conf
608-011	Stampa del logo in quadricromia.	**€ 4,15**		10	200
608-003	Opzione report	**€ 0,10**		10	500
608-112	Spese fisse per il primo ordine.	**€ 220,00**		1	
608-111	Spese fisse per il riordino.	**€ 82,50**		1	
608-120	Sovrapprezzo per stampare campi variabili provenienti da un database.	**€ 110,00**		1	
608-121	Sovrapprezzo per stampare la foto su ciascuna tessera. Foto provenienti da database.	**€ 220,00**		1	

8.4 PERSONALIZZAZIONE DEI BRACCIALI

Art	Descrizione	A	B	Min	Conf
608-050	Stampa a 1 colore per quantitativi inferiori a 1.000 pezzi. Per bracciale		**€ 0,64**	100	
608-051	Stampa a 1 colore per quantitativi compresi tra 1.000 e 2.000 pezzi. Per bracciale		**€ 0,56**	1.000	
608-052	Stampa a 1 colore per quantitativi compresi tra 2.000 e 3.000 pezzi. Per bracciale		**€ 0,52**	2.000	
608-055	Stampa a 2 colori per quantitativi inferiori a 1.000 pezzi. Per bracciale		**€ 1,12**	100	
608-056	Stampa a 2 colori per quantitativi compresi tra 1.000 e 2.000 pezzi. Per bracciale		**€ 1,20**	1.000	
608-057	Stampa a 2 colori per quantitativi compresi tra 2.000 e 3.000 pezzi. Per bracciale		**€ 1,16**	2.000	
608-060	Stampa a 3 colori per quantitativi inferiori a 1.000 pezzi. Per bracciale		**€ 2,00**	100	
608-061	Stampa a 3 colori per quantitativi compresi tra 1.000 e 2.000 pezzi. Per bracciale		**€ 1,76**	1.000	
608-062	Stampa a 3 colori per quantitativi compresi tra 2.000 e 3.000 pezzi. Per bracciale		**€ 1,60**	2.000	
608-150	Impianto di stampa ad 1 colore. Per lotto		**€ 505,44**	1	
608-155	Impianto di stampa a 2 colori. Per lotto		**€ 816,48**	1	
608-160	Impianto di stampa a 3 colori. Per lotto		**€ 1.004,40**	1	

- I prezzi sono al netto di IVA e delle spese di trasporto
- I prezzi possono variare senza preavviso

8.5 TESSERE PERSONALIZZATE IN GRAN QUANTITA'

I prezzi indicati non comprendono la stampa della numerazione progressiva e la codifica della banda magnetica e altre lavorazioni come la stampa dei dati anagrafici o della foto. Il costo indicato è per tessere in PVC super bianco di produzione italiana stampate in quadricromia e con banda magnetica HiCo 4000. La quantità finale può subire una variazione di quantità di + o – 8%.

Art	Descrizione	A	B	Min	Conf
022-080	Tessere con banda magnetica e stampa quadricromia		**€ 1,532**	1.000	
022-080	Tessere con banda magnetica e stampa quadricromia		**€ 0,924**	2.000	
022-080	Tessere con banda magnetica e stampa quadricromia		**€ 0,720**	3.000	
022-080	Tessere con banda magnetica e stampa quadricromia		**€ 0,620**	4.000	
022-080	Tessere con banda magnetica e stampa quadricromia		**€ 0,560**	5.000	
022-080	Tessere con banda magnetica e stampa quadricromia		**€ 0,520**	6.000	
022-080	Tessere con banda magnetica e stampa quadricromia		**€ 0,488**	7.000	
022-080	Tessere con banda magnetica e stampa quadricromia		**€ 0,468**	8.000	
022-080	Tessere con banda magnetica e stampa quadricromia		**€ 0,452**	9.000	
022-080	Tessere con banda magnetica e stampa quadricromia		**€ 0,436**	10.000	
022-080	Tessere con banda magnetica e stampa quadricromia		**€ 0,380**	15.000	
022-080	Tessere con banda magnetica e stampa quadricromia		**€ 0,360**	20.000	
022-080	Tessere con banda magnetica e stampa quadricromia		**€ 0,348**	25.000	
022-080	Tessere con banda magnetica e stampa quadricromia		**€ 0,340**	30.000	
022-081	Sovraprezzo per pannello firma 60x7 mm		**€ 0,176**	1.000	
022-081	Sovraprezzo per pannello firma 60x7 mm		**€ 0,160**	2.000	
022-081	Sovraprezzo per pannello firma 60x7 mm		**€ 0,140**	3.000	
022-081	Sovraprezzo per pannello firma 60x7 mm		**€ 0,132**	20.000	
022-081	Sovraprezzo per pannello firma 60x7 mm		**€ 0,124**	25.000	
022-081	Sovraprezzo per pannello firma 60x7 mm		**€ 0,116**	30.000	

8.6 ATTREZZATURA PER LA PERSONALIZZAZIONE DELLE TESSERE

Art	Descrizione	A	B	Min	Conf
088-170	Stampante termografica SP35. Risoluzione 300dpi, codificatore magnetico, interfaccia USB		**€ 6.149,00**	1	
088-180	Nastro monocromatico nero + rullo per 1.500 card		**€ 120,00**	4	10
088-181	Nastro monocromatico silver + rullo per 1.500 card.		**€ 172,00**	4	10
088-182	Nastro monocromatico rosso + rullo per 1.500 card.		**€ 172,00**	4	10
088-183	Nastro monocromatico blu + rullo per 1.500 card.		**€ 172,00**	4	10
088-184	Nastro monocromatico bianco + rullo per 1.500 card.		**€ 172,00**	2	5
088-189	Nastro a 5 colori per 500 card.		**€ 168,80**	2	5
	Telecamera USB per fare le foto.		**Informarsi**	1	

- I prezzi sono al netto di IVA e delle spese di trasporto
- I prezzi possono variare senza preavviso

STAMPANTE TERMOGRAFICA K3
NOVITA' 2007

Art	Descrizione	A	B	Min	Conf
089-170-00	**Stampante termografica K3 singola senza codificatore banda magn.**		**€ 4.279,00**	1	
089-170-01	089-170 con contattiera chip		**€ 5.074,00**	1	
089-170-02	089-170 con codificatore chip smart card		**€ 5.794,00**	1	
089-170-03	089-170 con codificatore DESFIRE/MIFARE		**€ 5.794,00**	1	
089-170-04	089-170 con codificatore HID ICLASS		**€ 5.794,00**	1	
089-170-05	089-170 con lettore PROX HID		**€ 5.794,00**	1	
089-170-06	089-170 con codificatore DESFIRE/MIFARE + Contattiera chip		**€ 6.199,00**	1	
089-170-07	089-170 con codificatore HID ICLASS + Contattiera chip		**€ 6.199,00**	1	
089-170-08	089-170 con lettore PROX HID+ contattiera chip		**€ 6.199,00**	1	
089-170-09	089-170 con codificatore DESFIRE/MIFARE + Codificatore chip		**€ 6.909,00**	1	
089-170-10	089-170 con codificatore HID ICLASS + Codificatore chip		**€ 6.909,00**	1	
089-170-11	089-170 con lettore PROX HID+ codificatore chip		**€ 6.909,00**	1	
089-170-12	089-170 con lettore PROX HID + codificatore MIFARE/DESFIRE		**€ 6.909,00**	1	
089-170-13	089-170 con lettore PROX HID + codificatore ICLASS HID		**€ 6.909,00**	1	
089-171-00	**Stampante termografica K3 singola con codificatore banda magn.**		**€ 5.394,00**	1	
089-171-01	089-171 con contattiera chip		**€ 6.199,00**	1	
089-171-02	089-171 con codificatore chip smart card		**€ 6.909,00**	1	
089-171-03	089-171 con codificatore DESFIRE/MIFARE		**€ 6.909,00**	1	
089-171-04	089-171 con codificatore HID ICLASS		**€ 6.909,00**	1	
089-171-05	089-171 con lettore PROX HID		**€ 6.909,00**	1	
089-171-06	089-171 con codificatore DESFIRE/MIFARE + Contattiera chip		**€ 7.314,00**	1	
089-171-07	089-171 con codificatore HID ICLASS + Contattiera chip		**€ 7.314,00**	1	
089-171-08	089-171 con lettore PROX HID+ contattiera chip		**€ 7.314,00**	1	
089-171-09	089-171 con codificatore DESFIRE/MIFARE + Codificatore chip		**€ 8.034,00**	1	
089-171-10	089-171 con codificatore HID ICLASS + Codificatore chip		**€ 8.034,00**	1	
089-171-11	089-171 con lettore PROX HID+ codificatore chip		**€ 8.034,00**	1	
089-171-12	089-171 con lettore PROX HID + codificatore MIFARE/DESFIRE		**€ 8.034,00**	1	
089-171-13	089-171 con lettore PROX HID + codificatore ICLASS HID		**€ 8.034,00**	1	
	ACCESSORI PER STAMPANTI K3				
089-175	Opzione interfaccia ethernet con print server		**€ 559,00**	1	
089-176	Codificatore per banda magnetica		**€ 1.119,00**	1	
089-177	Cassetto di carico maggiorato con vassoio raccolta scarti		**€ 109,00**	1	
089-178	SW RAINBOW LIGHT CD ROM e Manuali		**€ 634,00**	1	
089-179	SW RAINBOW SMART con CDROM e manuali		**€ 1.569,00**	1	

Per le stampanti doppia faccia, richiedere quotazioni al nostro ufficio commerciale.

- I prezzi sono al netto di IVA e delle spese di trasporto
- I prezzi possono variare senza preavviso

CONSUMABILI PER STAMPANTE K3

Art	Descrizione	A	B	Min	Conf
089-180	Rulli di pulizia (3 pezzzi)		**€ 29,00**	1	
089-181	Carte di pulizia (50 pezzi)		**€ 44,00**	1	
089-182	Colore 6 pannelli YMCKOK, 200 immagini per nastro		**€ 229,00**	2	10
089-183	Colore 5 pannelli YMCKO 250 immagini per nastro		**€ 204,00**	2	10
089-184	Nero con OVERLAY tonalità di grigi. 500 immagini per nastro		**€ 214,00**	2	10
089-185	Nero con OVERLAY. 500 immagini per nastro		**€ 224,00**	2	10
089-186-1	Nastro nero. 1.000 immagini		**€ 44,00**	2	10
089-186-2	Nastro Blu. 1.000 immagini		**€ 74,00**	2	10
089-186-3	Nastro verde. 1.000 immagini		**€ 74,00**	2	10
089-186-4	Nastro rosso. 1.000 immagini		**€ 74,00**	2	10
089-186-5	Nastro Bianco. 1.000 immagini		**€ 74,00**	2	10
089-187-1	Nastro ORO. 500 immagini		**€ 64,00**	2	10
089-187-2	Nastro ARGENTO. 500 immagini		**€ 64,00**	2	10

- I prezzi sono al netto di IVA e delle spese di trasporto
- I prezzi possono variare senza preavviso

ARMADI PER LA GESTIONE CHIAVI
NOVITA' 2007

Art	Descrizione	A	B	Min	Conf
089-100	Armadio KMW per la gestione di 32 chiavi		€ 8.760,00	1	
089-105	Armadio KMW per la gestione di 32 chiavi, espandibile a 96		€ 11.784,00	1	
089-106	Armadio KMW per la gestione di 64 chiavi, espandibile a 96		€ 12.975,00	1	
089-107	Armadio KMW per la gestione di 96 chiavi		€ 14.169,00	1	
089-110	Armadio KMW per la gestione di 128 chiavi, espandibile a 192		Informarsi	1	
089-111	Armadio KMW per la gestione di 169 chiavi, espandibile a 192		Informarsi	1	
089-112	Armadio KMW per la gestione di 192 chiavi		Informarsi	1	
ACCESSORI PER ARMADI KMW					
089-120	Modulo di espansione 32 chiavi per KMW		€ 3.252,00	1	
089-125	Lotto di 50 chiusure invi olabili per KMW		€ 525,00	1	
089-126	Lotto di 50 chiusure a vite		€ 375,00	1	
089-130	Kit alimentatore + batteria integrato nell'armadio KMW		€ 750,00	1	
189-132	Interfaccia ethernet integrata nell'armadio KMW		€ 600,00	1	

Art	Descrizione	A	B	Min	Conf
089-150	Armadio KMS per la gestione di 24 chiavi		€ 10.680,00	1	
089-155	Armadio KMS per la gestione di 24 chiavi, espandibile a 88		€ 12.309,00	1	
089-156	Armadio KMS per la gestione di 56 chiavi, espandibile a 88		€ 16.476,00	1	
089-157	Armadio KMS per la gestione di 88 chiavi		€ 20.574,00	1	
089-160	Armadio KMS per la gestione di 128 chiavi, espandibile a 192		Informarsi	1	
089-161	Armadio KMS per la gestione di 169 chiavi, espandibile a 192		Informarsi	1	
089-162	Armadio KMS per la gestione di 192 chiavi		€ 39.876,00	1	
ACCESSORI PER ARMADI KMS					
089-170	Modulo di espansione per 32 portachiavi		€ 4.518,00		
089-175	Lotto di 10 chiusure RF-ID per KMW di ricambio		€ 375,00		
089-126	Lotto di 50 chiusure a vite		€ 375,00		

- I prezzi sono al netto di IVA e delle spese di trasporto
- I prezzi possono variare senza preavviso

GUIDA ALL'ORDINAZIONE DI TESSERE PERSONALIZZATE

1 TESSERA	**ESEMPIO:** 022-501 Tessera bianca con banda magnetica LoCo 022-500 Tessera bianca con banda magnetica HiCo 022-600 Tessera bianca con transponder di prossimità EM 022-700 Tessera bianca con transponder di prossimità EM e banda magnetica 022-650 Tessera bianca con transponder riscrivibile Q5

	LAVORAZIONE SEMPLICE	LAVORAZIONE MONOCROMATICA	LAVORAZIONE A COLORI	
2 LAVORAZIONE	**608-000** Codifica progressiva della banda magnetica 0,45 €	**608-010** Stampa della grafica monocromatica. Eventuale stampa della numerazione e codifica banda progressiva inclusa. Disponibile in nero, verde, rosso e blu 1,05 €	**608-011** Stampa della grafica a colori. Eventuale stampa della numerazione e codifica banda progressiva inclusa. 4,15 €	PER IL NUMERO DI TESSERE
	608-001 Stampa della numerazione progressiva 0,55 €			
	608-002 Codifica banda e stampa della numerazione progressiva 0,70 €			
3 REPORT	**608-003** Report per transponder di prossimità. Non indispensabile se usato EMU-P con AxWin. Per il report è indispensabile la tessera con la stampa della numerazione. 0,10 €			
4 SETUP	**608-100** Setup base 55,00 €	**608-110** Setup per la ristampa un colore 85,00 €	**608-111** Setup per la ristampa a colori 82,50 €	PER CIASCUN LOTTO. PER LATO.
		608-109 Composizione grafica e setup per la prima stampa. 137,50 €	**608-112** Composizione grafica e setup per la prima stampa. 220,00 €	
5 DATI ANAGRAFICI		**608-120** Setup per stampa dati anagrafici provenienti da DB 120,00 €		
6 FOTO			**608-121** Setup per stampa foto archiviate su file e indicizzate da DB. Richiede 608-120 220,00 €	

- I prezzi sono al netto di IVA e delle spese di trasporto
- I prezzi possono variare senza preavviso

MODULO PER L'ORDINAZIONE DI TESSERE PERSONALIZZATE

AZIENDA: _____ CITTA': _____

RIF. ORDINE: _____ DATA ORDINE: _____ PAG. 1/2

	1) TESSERA	___ – ___	Prezzo: ___,___ €	x	___	=	___,___ €
	3) REPORT	608 – 003	Prezzo: 0,10 €	x	___	=	___,___ €
FRONTE	2) LAVORAZIONE	___ – ___	Prezzo: ___,___ €	x	___	=	___,___ €
	4) SETUP	___ – ___	Prezzo: ___,___ €	x	1	=	___,___ €
	5) ANAGRAFICA	608 – 120	Prezzo: 120,00 €	x	1	=	___,___ €
	6) FOTO	608 – 121	Prezzo: 220,00 €	x	1	=	___,___ €
RETRO	2) LAVORAZIONE	___ – ___	Prezzo: ___,___ €	x	___	=	___,___ €
	4) SETUP	___ – ___	Prezzo: ___,___ €	x	1	=	___,___ €
	5) ANAGRAFICA	608 – 120	Prezzo: 120,00 €	x	1	=	___,___ €
	6) FOTO	608 – 121	Prezzo: 220,00 €	x	1	=	___,___ €

TESSERE CON BANDA MAGNETICA

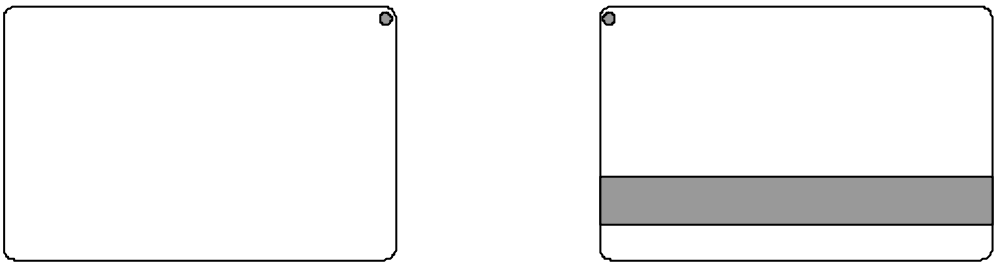

FRONTE RETRO

TESSERE SENZA BANDA MAGNETICA

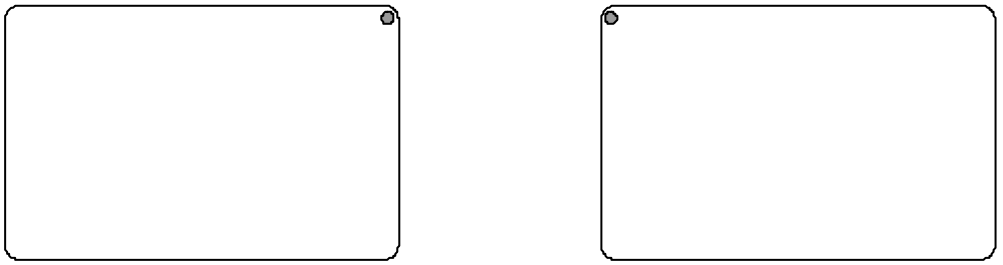

FRONTE RETRO

FORNIRE INDICAZIONI SIL POSIZIONAMENTO DEL MARCHIO, NUMERAZIONE, DATI ecc...

- I prezzi sono al netto di IVA e delle spese di trasporto
- I prezzi possono variare senza preavviso

MODULO PER L'ORDINAZIONE DI TESSERE PERSONALIZZATE

AZIENDA: _____ CITTA': _____

RIF. ORDINE: _____ DATA ORDINE: _____ PAG. 2/2

OPZIONE DATABASE/FOTO:

Nome del file contenente i dati variabili (formato exell): _____ .XLS

Spedito il: _____

A mezzo:

- ☐ Posta elettronica (cards@apice.org)
- ☐ Il file era compresso
- ☐ Corriere: _____
- ☐ CD-ROM
- ☐ Posta:
- ☐ Floppy disk 1,44Mb 3,5"

OPZIONE FOTO: Ciascuna foto deve essere contenuta in un file distinto. Nel file exell il nome del file della foto relativa a ciascun utente deve essere indicato in una colonna. Sono validi i formati JPEG e BMP. Nel caso di invio per posta elettronica, deve essere inviato un unico file compresso.

CODIFICA DELLA BANDA MAGNETICA:

Prefisso: ☐☐☐☐☐☐☐☐☐☐☐☐☐☐☐☐ Numero caratteri: ☐☐

Numero di caratteri del codice: ☐☐

Prefisso: ☐☐☐☐☐☐☐☐☐☐☐☐☐☐☐☐ Numero caratteri: ☐☐

☐ Codifica progressiva a partire dal codice: ☐☐☐☐☐☐☐☐

☐ Codifica non progressiva
(necessita di file exell e che sia acquistata almeno una opzione database 608-120)

Per la codifica di tessere di altre tecnologie, allegare il relativo modulo.
Le tessere con transponder EM non necessitano di programmazione.

☐ Si richiede l'invio di un campione a mezzo corriere. Sovraprezzo 9,90 €

Si conferma che i dati forniti sono esatti

Timbro e firma del committente

- I prezzi sono al netto di IVA e delle spese di trasporto
- I prezzi possono variare senza preavviso

CONDIZIONI DI VENDITA:

Le presenti condizioni di vendita si applicano ad ogni ordine salvo deroghe scritte. In caso di discordanza le condizioni generali di vendita prevalgono sulle eventuali condizioni d'acquisto del cliente. Il fornitore si riserva la facoltà di apportare alle dimensioni o alla struttura dell'apparecchiatura quelle modifiche estetico-funzionali suggerite da esigenze di carattere tecnico, senza preventiva comunicazione.

PREZZI: *I prezzi esposti possono essere variati senza preavviso alla clientela e si intendono franco nostra sede. I prezzi non includono l'I.V.A. che rimane a totale carico dell'acquirente.*

CONSEGNA: *I termini di consegna contrattuali sono orientativi e pertanto condizionati sia dalle possibilità di produzione, sia da eventi di forza maggiore quali scioperi del personale, delle autorità, le calamità naturali ecc. In nessun caso quindi potranno essere posti a carico del fornitore danni diretti e lo indiretti per ritardata consegna. Il ritardo nella consegna non legittima l'acquirente ad annullare in tutto, o in parte, il contratto. Le consegne possono essere frazionate.*

TRASPORTO: *Qualora il compratore non indichi il proprio corriere, la spedizione sarà effettuata tramite nostro corriere convenzionato con importo del nolo addebitato in fattura. La merce viaggia a rischio e pericolo del committente e l'eventuale perdita o avaria non potrà in nessun caso dare luogo al risarcimento dei danni; subentrerà in questo caso la responsabilità del vettore.*

PAGAMENTO: *Per la prima fornitura viene tassativamente richiesto il pagamento in contrassegno. In caso di pagamento differito, questo dovrà essere effettuato, salvo diversa indicazione scritta, direttamente al domicilio del fornitore nella forma e nei termini concordati e indicati in fattura. In caso di ritardi nei pagamenti decorreranno gli interessi di mora nella misura delle vigenti disposizioni legislative. Il verificarsi d'insolvenze da parte dell'acquirente autorizza a modificare le condizioni di pagamento pattuite senza comunicazione. Il mancato pagamento determina la sospensione immediata delle forniture in corso fino alla determinazione della pendenza. Il fornitore conserva la proprietà dei materiali forniti fino al totale pagamento del prezzo convenuto.*

MODIFICHE: *Il costruttore si riserva il diritto di apportare modifiche tecniche ai prodotti in ogni momento, senza l'obbligo di preavviso*

RECLAMI: *Ogni eventuale reclamo dovrà pervenire per iscritto entro giorni otto dal ricevimento della merce; reclami per rotture e lo mancanze devono essere sollevati al vettore all'atto del ricevimento della merce. Reclami per il difettoso funzionamento del materiale in garanzia verranno regolati secondo quanto pattuito per le assistenze in garanzia. Nessun reclamo a qualsiasi titolo darà diritto alla sospensione dei pagamenti che dovranno essere effettuati per intero su quanto non contestato.*

GARANZIA: *La ditta APICE garantisce i propri prodotti per mesi 12 dalla consegna o spedizione contro i difetti riconosciuti di fabbricazione. La garanzia non copre i prodotti che risultino manomessi, riparati da terzi, riportanti bruciature derivanti da errati collegamenti e/o scariche di extratensione o utilizzati non conformemente alle condizioni di impiego previste. Tutti i materiali inviatici in riparazione in garanzia devono pervenire in porto franco e saranno rispediti in porto assegnato. La garanzia viene prestata esclusivamente presso i laboratori della APICE in Via G.B. VICO 45/b, 50053 EMPOLI (FI), ove il cliente è tenuto a spedire il materiale in riparazione a propri rischi e spese. Sono escluse dalla garanzia i materiali di consumo, come le testine di lettura, le carte magnetiche, cinghie di trascinamento delle teste motorizzate e simili. Il materiale che perviene in riparazione in porto assegnato sarà immediatamente rispedito al mittente. Per tutti i prodotti inviatici in riparazione in garanzia, che risultino perfettamente funzionanti, Apice S.r.l. addebiterà i costi relativi al tempo impiagato dal tecnico per la diagnosi e il collaudo.*

SOFTWARE: *Il software è ceduto in diritto di uso ed è protetto dalle leggi internazionali sul copyright. Le condizioni di licenza sono allegate a ciascun software.*

RESI: *Non si accettano resi* ***se non preventivamente autorizzati****. La bolla di reso deve tassativamente recare i riferimenti della bolla, della fattura di vendita e il numero d'autorizzazione al reso. In mancanza di questo il materiale sarà rispedito al mittente. In ogni caso il materiale dovrà risultare integro e in tal caso verrà addebitato il 15% del valore per spese di collaudo e imballaggio. Non si accettano resi oltre 3 mesi dalla data di fatturazione.*

RESPONSABILITA VERSO TERZI: *L'acquirente, con l'ordine, si assume la responsabilità dell'osservanza delle norme di legge e di sicurezza relative all'impiego dei prodotti forniti. La APICE in nessun caso può essere ritenuta responsabile anche indirettamente del mancato o insufficiente funzionamento dei prodotti e/o dei danni conseguiti. La APICE non si riterrà responsabile di eventuali controversie tra utilizzatore finale ed unità commerciali intermedie.*

FORO COMPETENTE: *Per qualsiasi controversia che dovesse insorgere nell'esecuzione del contratto di fornitura, sarà competente il foro di Firenze; resta salva la facoltà del fornitore di aderire alla autorità giudiziaria del foro del convenuto. Il pagamento a mezzo ricevuta bancaria non sposta tale competenza, costituendo unicamente modalità di pagamento.*

APICE s.r.l.
Via G.B. Vico 45/B
50053 EMPOLI FI
Tel. 0571 920442
Fax 0571 920474
Email: sales@apice.org
Web : www.apice.org

Note:

CONTROLLO ACCESSI 2006

CAT.2006